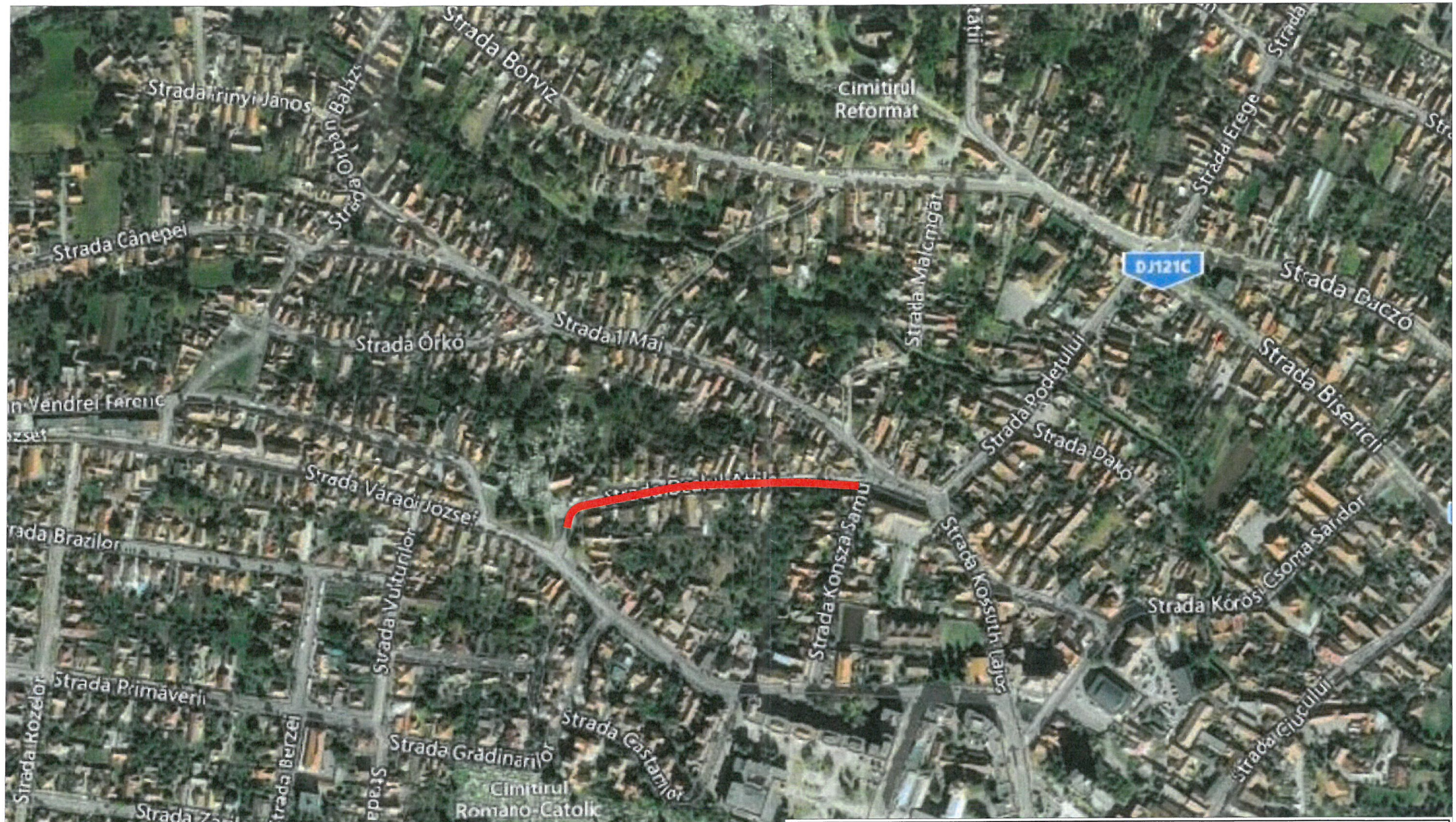

Verificator	ing. Cercel C.		A4, B2, D	Referat de verificare nr. / Data:
Verificator / Expert	Nume	Semnătura	Cerinţa	Referat / Expertiză nr. / Data:

S.C. VIA PRO IT CONSULTING S.R.L.
str. Primăverii, nr. 28, sc. B, et.4, ap.18,
Botoşani, judeţul Botoşani,
C.U.I. 27399915; e-mail: viaproit@gmail.com
tel/fax: 0753/897.407; 0331711423

Specificaţie	Nume	Semnătura	Scara: 1:5000
ŞEF PROIECT	Ing. Ionut Voiniciuc		
PROIECTAT	Ing. Radu - George Bichir		Data: 2022
DESENAT	Ing. Radu - George Bichir		

BENEFICIAR:
MUNICIPIUL SFANTU GHEORGHE,
JUDETUL COVASNA

TITLU PROIECT:
Modernizare strada Horea, Closca si Crisan

AMPLASAMENT:
Municipiul Sfantu Gheorghe, judetul Covasna

TITLUL PLANŞEI:
Plan de amplasament

Nr. proiect: 15 / 2022

Faza: D.A.L.I.

Plansa nr. A01

SOCIETATEA COMERCIALA VIA PRO IT CONSULTING S.R.L. CUI 27399915 BOTOSANI - ROMANIA

LEGENDA PROIECTARE

- Margine parte carosabila
- Bordura prefabricata 500x250x200
- Bordura prefabricata 500x150x100
- Trotuar
- Rigola carosabila din elemente prefabricate
- Indicatoare rutiere proiectate
- Retea canalizatie tehnica (camine de tragere si conducta)
- Ax proiectat / picheti

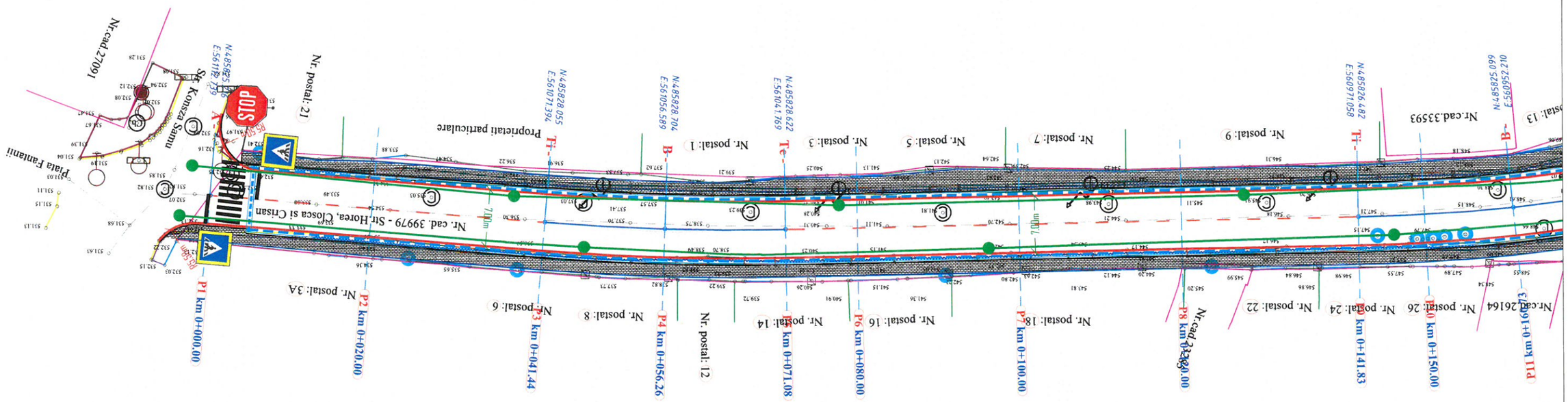

LEGENDA TOPOGRAFICA

- Limita de proprietate cu gard
- Limita proprietate fara gard
- Garaj
- Limita intre proprietati
- Limita intravilan/extravilan
- Limita Carte Funciara
- Drum asfalt
- Drum pietruit
- Drum betonat
- Asfalt spart
- Drum pamant
- Ax drum
- Rigola betonata
- Rigola pamant
- Ax rigola
- Taluz
- Trotuar
- Poarta
- Parapet drum
- Linie copaci
- Platforma beton
- Constructii
- Scari
- Pod
- Podet din beton
- Spatiu verde
- Zid beton
- Nord topografic
- Fantana
- Camin Canal
- Camin apa
- Camin telefonie
- Camin necunoscut
- Camin racord
- Camin Bransament
- Hidrant
- Gaiger
- Cutie gaz
- Camin gaz
- Aerisire gaz
- Copac
- Cos gunoi
- Cutie racord electric
- Lampadar
- Stalp electric
- Transformator
- Stalp lemn
- Semn de circulatie

Nota:
1. Orice modificare a prezentei planse se face numai cu acordul scris al proiectantului.
2. Orice neconcordanta cu prevederile prezentei planse si situatia din amplasamentul lucrarii, se va aduce la cunostinta proiectantului.
3. Prezenta plansa se va citi impreuna cu Profile transversale tip.

SOCIETATEA COMERCIALA CUI 27399915 VIA PRO IT CONSULTING S.R.L. BOTOSANI - ROMANIA

Verificator	ing. Cercel C.		A4, B2, D	Referat de verificare nr. / Data:
Verificator / Expert	Nume	Semnătura	Cerința	Referat / Expertiză nr. / Data

S.C. VIA PRO IT CONSULTING S.R.L.
str. Primăverii, nr. 28, sc. B, et.4, ap.18, Botoşani, judeţul Botoşani,
C.U.I. 27399915; e-mail: viaproit@gmail.com
tel/fax: 0753/897.407; 0331711423

Specificaţie	Nume	Semnătura	Scara: 1:500
ŞEF PROIECT	Ing. Ionut Voiniciuc		
PROIECTAT	Ing. Radu - George Bichir		Data: 2022
DESENAT	Ing. Radu - George Bichir		

BENEFICIAR: MUNICIPIUL SFANTU GHEORGHE, JUDETUL COVASNA

TITLU PROIECT: Modernizare strada Horea, Closca si Crisan

AMPLASAMENT: Municipiul Sfantu Gheorghe, judetul Covasna

TITLUL PLANŞEI: Plan de situatie Strada Horea, Closca si Crisan

Nr. proiect: 15 / 2022

Faza: D.A.L.I.

Plansa nr. D01.01

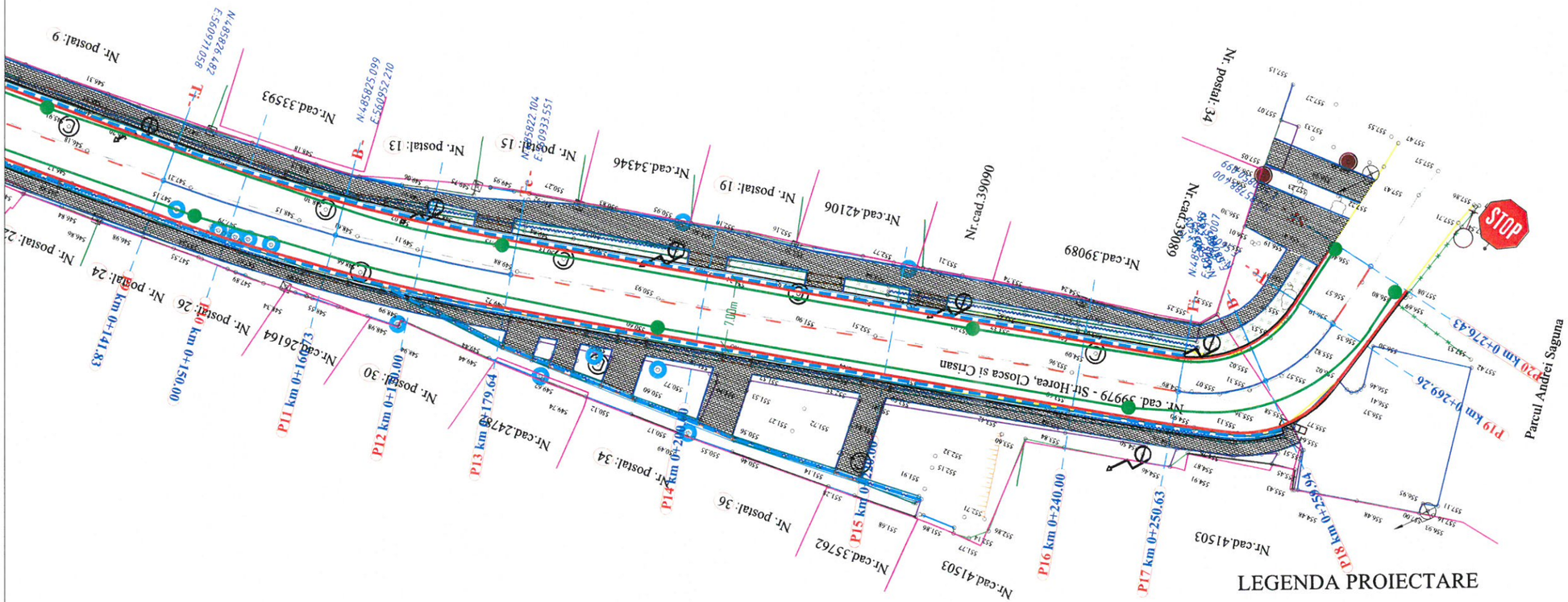

LEGENDA PROIECTARE

- Margine parte carosabila
- Bordura prefabricata 500x250x200
- Bordura prefabricata 500x150x100
- Trotuar
- Rigola carosabila din elemente prefabricate
- Indicatoare rutiere proiectate
- Retea canalizatie tehnica (camine de tragere si conducta)
- Ax proiectat / picheti

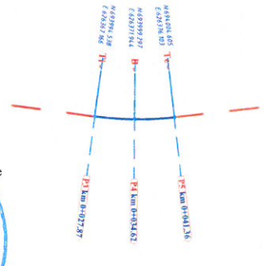

SOCIETATEA COMERCIALA VIA PRO IT CONSULTING S.R.L. CUI 27399915 BOTOSANI - ROMANIA

LEGENDA TOPOGRAFICA

- Limita de proprietate cu gard
- Limita proprietate fara gard
- Garaj
- Limita intre proprietati
- Limita intravilan/extravilan
- Limita Carte Funciara
- Drum asfalt
- Drum pietruit
- Drum betonat
- Asfalt spart
- Drum pamant
- Ax drum
- Rigola betonata
- Rigola pamant
- Ax rigola
- Taluz
- Trotuar
- Poarta
- Parapet drum
- Linie copaci
- Platforma beton
- Constructii
- Scari
- Pod
- Podet din beton
- Spatiu verde
- Zid beton
- Nord topografic
- Fantana
- Camin Canal
- Camin apa
- Camin telefonie
- Camin necunoscut
- Camin racord
- Camin Bransament
- Hidrant
- Gaiger
- Cutie gaz
- Camin gaz
- Aerisire gaz
- Copac
- Cos gunoi
- Cutie racord electric
- Lampadar
- Stalp electric
- Transformator
- Stalp lemn
- Semn de circulatie

Nota:
1. Orice modificare a prezentei planse se face numai cu acordul scris al proiectantului.
2. Orice neconcordanta cu prevederile prezentei planse si situatia din amplasamentul lucrarii, se va aduce la cunostinta proiectantului.
3. Prezenta plansa se va citi impreuna cu Profile transversale tip.

Verificator	ing. Cercel C.		A4, B2, D	Referat de verificare nr. / Data:
Verificator / Expert	Nume	Semnătura	Cerința	Referat / Expertiză nr. / Data

S.C. VIA PRO IT CONSULTING S.R.L.
str. Primăverii, nr. 28, sc. B, et.4, ap.18,
Botoșani, județul Botoșani,
C.U.I. 27399915; e-mail: viaproit@gmail.com
tel/fax: 0753/897.407; 0331711423

Specificație	Nume	Semnătura	Scara: 1:500	**BENEFICIAR:** MUNICIPIUL SFANTU GHEORGHE, JUDETUL COVASNA
ŞEF PROIECT	Ing. Ionut Voiniciuc			**TITLU PROIECT:** Modernizare strada Horea, Closca si Crisan
PROIECTAT	Ing. Radu - George Bichir		Data: 2022	**AMPLASAMENT:** Municipiul Sfantu Gheorghe, judetul Covasna
DESENAT	Ing. Radu - George Bichir			**TITLUL PLANŞEI:** Plan de situatie, Strada Horea, Closca si Crisan

Nr. proiect: 15 / 2022

Faza: D.A.L.I.

Plansa nr. D01.02

LEGENDA PROIECTARE

- Margine parte carosabila
- Bordura prefabricata 500x250x200
- Bordura prefabricata 500x150x100
- Trotuar
- Rigola carosabila din elemente prefabricate
- Stalp de iluminat cu sursa tip LED
- Retea canalizatie tehnica (camine de tragere si conducta)

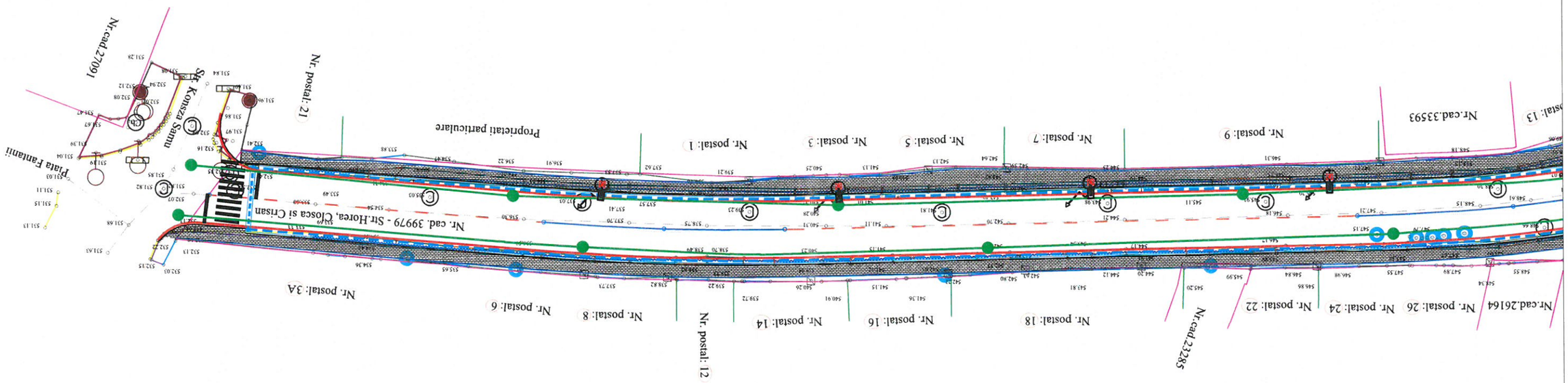

LEGENDA TOPOGRAFICA

- Limita de proprietate cu gard
- Limita proprietate fara gard
- Garaj
- Limita intre proprietati
- Limita intravilan/extravilan
- Limita Carte Funciara
- Drum asfalt
- Drum pietruit
- Drum betonat
- Asfalt spart
- Drum pamant
- Ax drum
- Rigola betonata
- Rigola pamant
- Ax rigola
- Taluz
- Trotuar
- Poarta
- Parapet drum
- Linie copaci
- Platforma beton
- Constructii
- Scari
- Pod
- Podet din beton
- Spatiu verde
- Zid beton
- Nord topografic
- Fantana
- Camin Canal
- Camin apa
- Camin telefonie
- Camin necunoscut
- Camin racord
- Camin Bransament
- Hidrant
- Gaiger
- Cutie gaz
- Camin gaz
- Aerisire gaz
- Copac
- Cos gunoi
- Cutie racord electric
- Lampadar
- Stalp electric
- Transformator
- Stalp lemn
- Semn de circulatie

SOCIETATEA COMERCIALA CUI 27399915 VIA PRO IT CONSULTING S.R.L. BOTOSANI ROMANIA

Verificator / Expert	Nume	Semnătura	Cerinţa	Referat / Expertiză nr. / Data

2010 VIA PRO IT CONSULTING	S.C. VIA PRO IT CONSULTING S.R.L. str. Primăverii, nr. 28, sc. B, et.4, ap.18, Botoşani, judeţul Botoşani, C.U.I. 27399915; e-mail: viaproit@gmail.com tel/fax: 0753/897.407; 0331711423			**BENEFICIAR:** MUNICIPIUL SFANTU GHEORGHE, JUDETUL COVASNA	**Nr. proiect:** 15 / 2022
				TITLU PROIECT: Modernizare strada Horea, Closca si Crisan	
Specificaţie	Nume	Semnătura	Scara: 1:500	**AMPLASAMENT:** Municipiul Sfantu Gheorghe, judetul Covasna	**Faza:** D.A.L.I.
ŞEF PROIECT	Ing. Ionut Voiniciuc			**TITLUL PLANŞEI:** Plan de situatie - INSTALATII ELECTRICE Strada Horea, Closca si Crisan	**Plansa nr.** IE01
PROIECTAT	Ing. Marian Epure		Data: 2022		
DESENAT	Ing. Marian Epure				

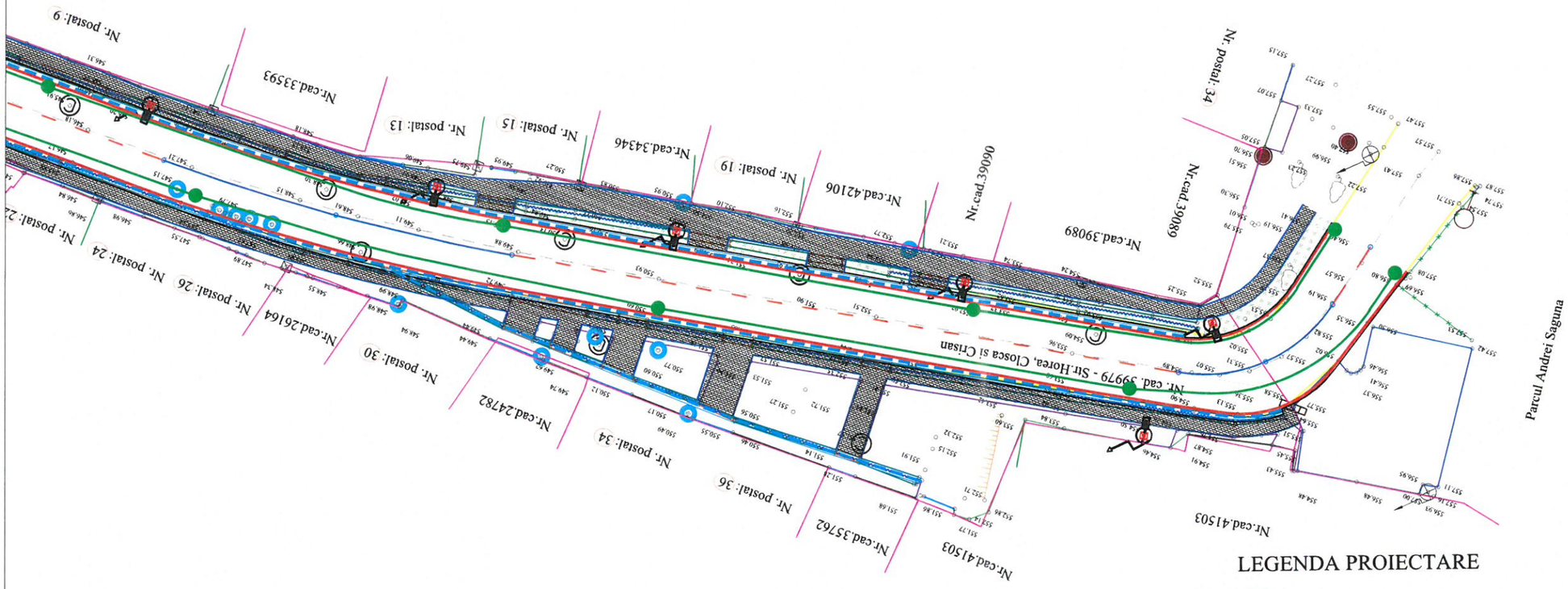

LEGENDA PROIECTARE

- Margine parte carosabila
- Bordura prefabricata 500x250x200
- Bordura prefabricata 500x150x100
- Trotuar
- Rigola carosabila din elemente prefabricate
- Stalp de iluminat cu sursa tip LED
- Retea canalizatie tehnica (camine de tragere si conducta)

LEGENDA TOPOGRAFICA

- Limita de proprietate cu gard
- Limita proprietate fara gard
- Garaj
- Limita intre proprietati
- Limita intravilan/extravilan
- Limita Carte Funciara
- Drum asfalt
- Drum pietruit
- Drum betonat
- Asfalt spart
- Drum pamant
- Ax drum
- Rigola betonata
- Rigola pamant
- Ax rigola
- Taluz
- Trotuar
- Poarta
- Parapet drum
- Linie copaci
- Platforma beton
- Constructii
- Scari
- Pod
- Podet din beton
- Spatiu verde
- Zid beton
- Nord topografic
- Fantana
- Camin Canal
- Camin apa
- Camin telefonie
- Camin necunoscut
- Camin racord
- Camin Bransament
- Hidrant
- Gaiger
- Cutie gaz
- Camin gaz
- -Aerisire gaz
- Copac
- Cos gunoi
- Cutie racord electric
- Lampadar
- Stalp electric
- Transformator
- Stalp lemn
- Semn de circulatie

SOCIETATEA COMERCIALA CUI 27399915 VIA PRO IT CONSULTING S.R.L. BOTOSANI - ROMANIA

Verificator / Expert	Nume	Semnătura	Cerinţa	Referat / Expertiză nr. / Data

VIA PRO IT CONSULTING 2010	S.C. VIA PRO IT CONSULTING S.R.L. str. Primăverii, nr. 28, sc. B, et.4, ap.18, Botoşani, judeţul Botoşani, C.U.I. 27399915; e-mail: viaproit@gmail.com tel/fax: 0753/897.407; 0331711423			**BENEFICIAR:** MUNICIPIUL SFANTU GHEORGHE, JUDETUL COVASNA **TITLU PROIECT:** Modernizare strada Horea, Closca si Crisan	**Nr. proiect:** 15 / 2022
Specificaţie	Nume	Semnătura	Scara: 1:500	**AMPLASAMENT:** Municipiul Sfantu Gheorghe, judetul Covasna	**Faza:** D.A.L.I.
ŞEF PROIECT	Ing. Ionut Voiniciuc				
PROIECTAT	Ing. Marian Epure		Data: 2022	**TITLUL PLANŞEI:** Plan de situatie - INSTALATII ELECTRICE Strada Horea, Closca si Crisan	**Plansa nr.** IE02
DESENAT	Ing. Marian Epure				

DETALIU DE EXECUTIE - CAMINE DE VIZITARE

Scara: 1:50

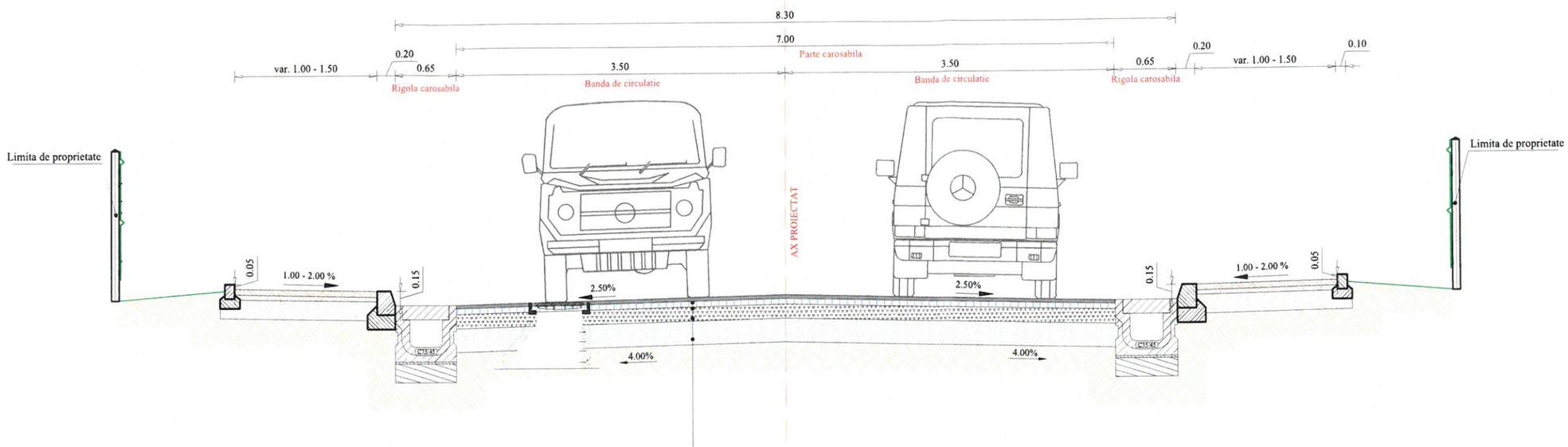

Strat rulare BA16 rul 50/70: 4 cm - A.N.D. 605/2016, SR EN 13108-1:2016
Strat de legatura BAD 22,4 leg 50/70: 6 cm - A.N.D. 605/2016, SR EN 13108-1:2016
Strat de baza din piatra sparta: 15 cm (0-63mm) - STAS 6400-84, SR EN 13242+A1:2008/C91:2021
Strat de fundaţie din balast: 20 cm (0-63mm) - STAS 6400-84, SR EN 13242+A1:2008/C91:2021

SOCIETATEA COMERCIALA CUI 27399915 VIA PRO IT CONSULTING S.R.L. BOTOSANI - ROMANIA

Categoria de importanta - C

Clasa tehnica - V

Categoria de folosinta (strazi urbane) - IV

Nota:
1. Orice modificare a prezentei planse se face numai cu acordul scris al proiectantului.
2. Orice neconcordanta cu prevederile prezentei planse si situatia din amplasamentul lucrarii, se va aduce la cunostinta proiectantului.
3. Prezenta plansa se va citi impreuna cu Plan de situatie.

LEGENDA

BA16 rul 50 / 70	Balast (0-63)
BAD 22.4 leg 50/70	Beton de ciment
Piatra sparta	Balast (0-63)
Teren fundare	Nisip (0-7)
	Pavele vibropresate autoblocante

DETALII CAMINE DE VIZITARE

Sc. 1:20

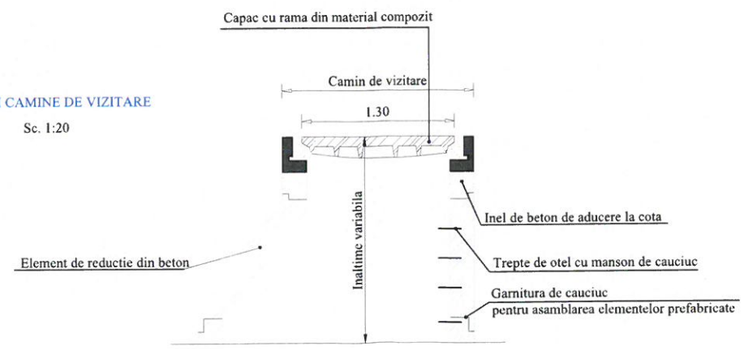

Verificator	ing. Cercel C.		A4, B2, D	Referat de verificare nr. / Data:
Verificator / Expert	Nume	Semnătura	Cerinţa	Referat / Expertiză nr. / Data

S.C. VIA PRO IT CONSULTING S.R.L.
str. Primăverii, nr. 28, sc. B, et.4, ap.18,
Botoşani, judeţul Botoşani,
C.U.I. 27399915; e-mail: viaproit@gmail.com
tel/fax: 0753/897.407; 0331711423

BENEFICIAR: MUNICIPIUL SFANTU GHEORGHE, JUDETUL COVASNA

TITLU PROIECT: Modernizare strada Horea, Closca si Crisan

AMPLASAMENT: Municipiul Sfantu Gheorghe, judetul Covasna

TITLUL PLANŞEI: Detaliu ridicare la cota camine de vizitare

Nr. proiect: 15 / 2022

Faza: D.A.L.I.

Plansa nr. DE01

Specificaţie	Nume	Semnătura	Scara: 1:50 1:20
ŞEF PROIECT	Ing. Ionut Voiniciuc		
PROIECTAT	Ing. Radu - George Bichir		Data: 2022
DESENAT	Ing. Radu - George Bichir		

A3 (420 x 297)

DETALIU DE EXECUTIE - RASUFLATORI GAZE

Scara: 1:50

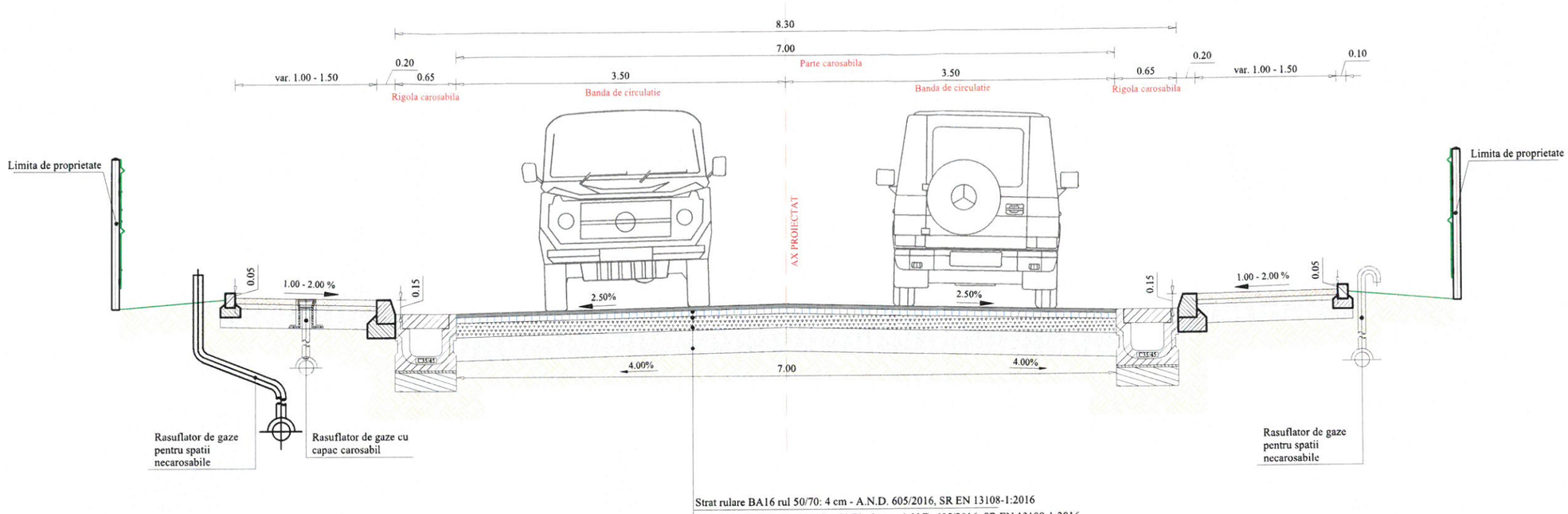

Strat rulare BA16 rul 50/70: 4 cm - A.N.D. 605/2016, SR EN 13108-1:2016

Strat de legatura BAD 22,4 leg 50/70: 6 cm - A.N.D. 605/2016, SR EN 13108-1:2016

Strat de baza din piatra sparta: 15 cm (0-63mm) - STAS 6400-84, SR EN 13242+A1:2008/C91:2021

Strat de fundație din balast: 20 cm (0-63mm) - STAS 6400-84, SR EN 13242+A1:2008/C91:2021

Montajul in carosabil cu tija scoasa in spatiul verde

DETALII RASFULATORI DE GAZE NATURALE

Sc. 1:20

Montajul cu capacul tijei curbat pentru montarea in spatii verzi

Montajul cu capac din fonta

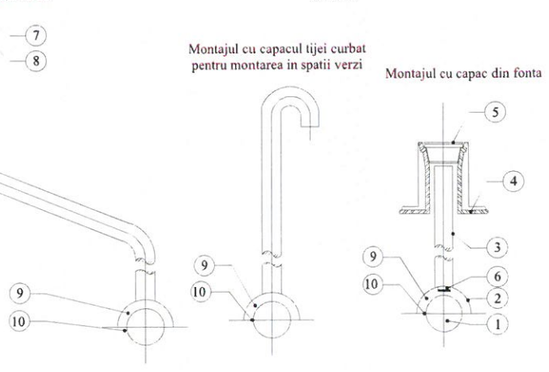

LEGENDA

1- Conducta
2- Calota
3- Tija
4- Cutie din fonta
5- Capac
6- Opritor
7- Stut perforat
8- Gauri
9- Pietris
10- Nisip

Categoria de importanta - C

Clasa tehnica - V

Categoria de folosinta (strazi urbane) - IV

Nota:

1. Orice modificare a prezentei planse se face numai cu acordul scris al proiectantului.
2. Orice neconcordanta cu prevederile prezentei planse si situatia din amplasamentul lucrarii, se va aduce la cunostinta proiectantului.
3. Prezenta plansa se va citi impreuna cu Plan de situatie.

LEGENDA

BA16 rul 50 / 70	Balast (0-63)
BAD 22.4 leg 50/70	Beton de ciment
Piatra sparta	Balast (0-63)
Teren fundare	Nisip (0-7)
	Pavele vibropresate autoblocante

SOCIETATEA COMERCIALA CUI 27399915 VIA PRO IT CONSULTING S.R.L. BOTOSANI - ROMANIA

Verificator	ing. Cercel C.		A4, B2, D	Referat de verificare nr. / Data:	
Verificator / Expert	Nume	Semnătura	Cerința	Referat / Expertiză nr. / Data	
S.C. VIA PRO IT CONSULTING S.R.L. str. Primăverii, nr. 28, sc. B, et.4, ap.18, Botoşani, judeţul Botoşani, C.U.I. 27399915; e-mail: viaproit@gmail.com tel/fax: 0753/897.407; 0331711423				**BENEFICIAR:** MUNICIPIUL SFANTU GHEORGHE, JUDETUL COVASNA	**Nr. proiect:** 15 / 2022
				TITLU PROIECT: Modernizare strada Horea, Closca si Crisan	
Specificaţie	Nume	Semnătura	Scara: 1:50 1:20	**AMPLASAMENT:** Municipiul Sfantu Gheorghe, judetul Covasna	**Faza:** D.A.L.I.
ŞEF PROIECT	Ing. Ionut Voiniciuc			**TITLUL PLANŞEI:** Detaliu rasuflatori de gaze	**Plansa nr.** DE02
PROIECTAT	Ing. Radu - George Bichir		Data: 2022		
DESENAT	Ing. Radu - George Bichir				

A3 (420 x 297)

DETALIU AMENAJARE TROTUAR
RAMPA DE ACCES -TRECERE DE PIETONI

Scara 1:20

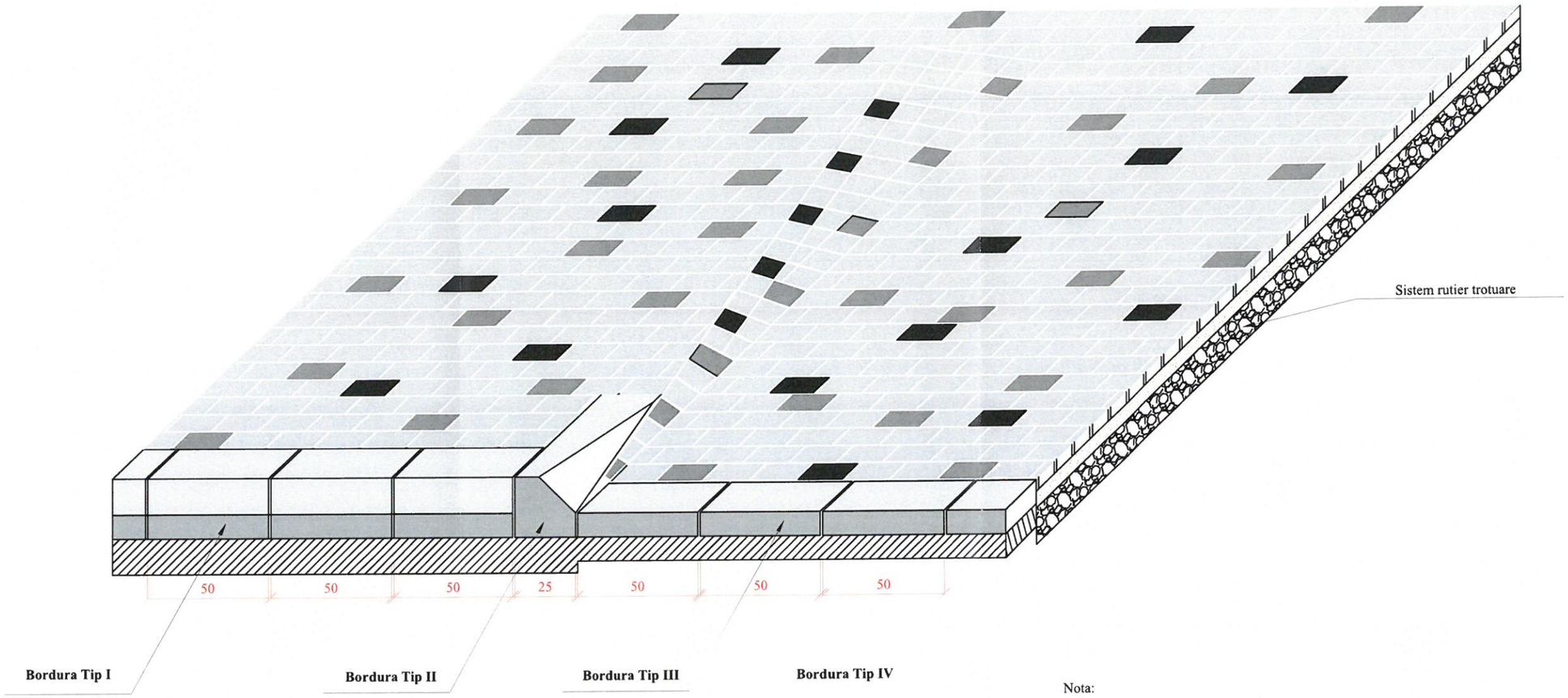

Bordura Tip I

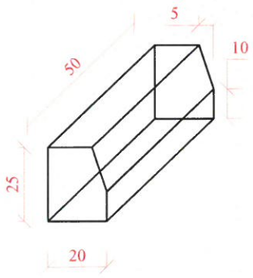

Bordura Tip II

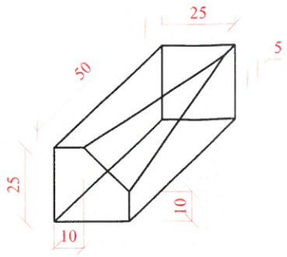

Bordura Tip III

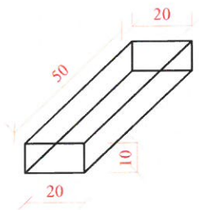

Bordura Tip IV

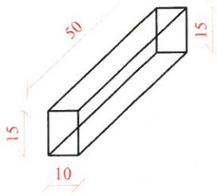

Nota:

1. Bordura de tip IV se va folosi ca delimitare intre tortuar - spatiu verde,
2. Bordurile prefabricate din beton se aprovizionează însoţite de certificat de conformitate emis de producător.
4. La montarea pavimentului, rosturile de pe arterele principale si in zonele cu trafic intens nu vor fi mai mare 1,00 cm
5. Dupa montarea pavelelor se va realiza curaţarea de materialul rezultat din procesul de montaj
6. Umplerea rosturilor dintre pavele pe celelalte zone se realizează cu un nisip diferit de cel utilizat pentru stratul de poză.
7. In dreptul acceselor auto la proprietati, se vor monta doar borduri tip I, coborate la 3...5 cm fata de cota superioara a stratului de uzura.

SOCIETATEA COMERCIALA CUI 27399915 VIA PRO IT CONSULTING S.R.L. BOTOSANI - ROMANIA

Verificator	ing. Cercel C.		A4, B2, D	Referat de verificare nr. / Data:
Verificator / Expert	Nume	Semnătura	Cerinţa	Referat / Expertiză nr. / Data

2010 VIA PRO IT CONSULTING	S.C. VIA PRO IT CONSULTING S.R.L. str. Primăverii, nr. 28, sc. B, et.4, ap.18, Botoşani, judeţul Botoşani, C.U.I. 27399915; e-mail: viaproit@gmail.com tel/fax: 0753/897.407; 0331711423			**BENEFICIAR:** MUNICIPIUL SFANTU GHEORGHE, JUDETUL COVASNA **TITLU PROIECT:** Modernizare strada Horea, Closca si Crisan	**Nr. proiect:** 15 / 2022
Specificaţie	Nume	Semnătura	Scara: 1:50 1:20	**AMPLASAMENT:** Municipiul Sfantu Gheorghe, judetul Covasna	**Faza:** D.A.L.I.
ŞEF PROIECT	Ing. Ionut Voiniciuc				
PROIECTAT	Ing. Radu - George Bichir		Data: 2022	**TITLUL PLANŞEI:** Detaliu amenjare trotuare Rampe de acces - trecere de pietoni	**Plansa nr.** DE03
DESENAT	Ing. Radu - George Bichir				

A3 (420 x 297)

RIDICAREA LA COTA DIN PROIECT A GRATARELOR DE SCURGERE

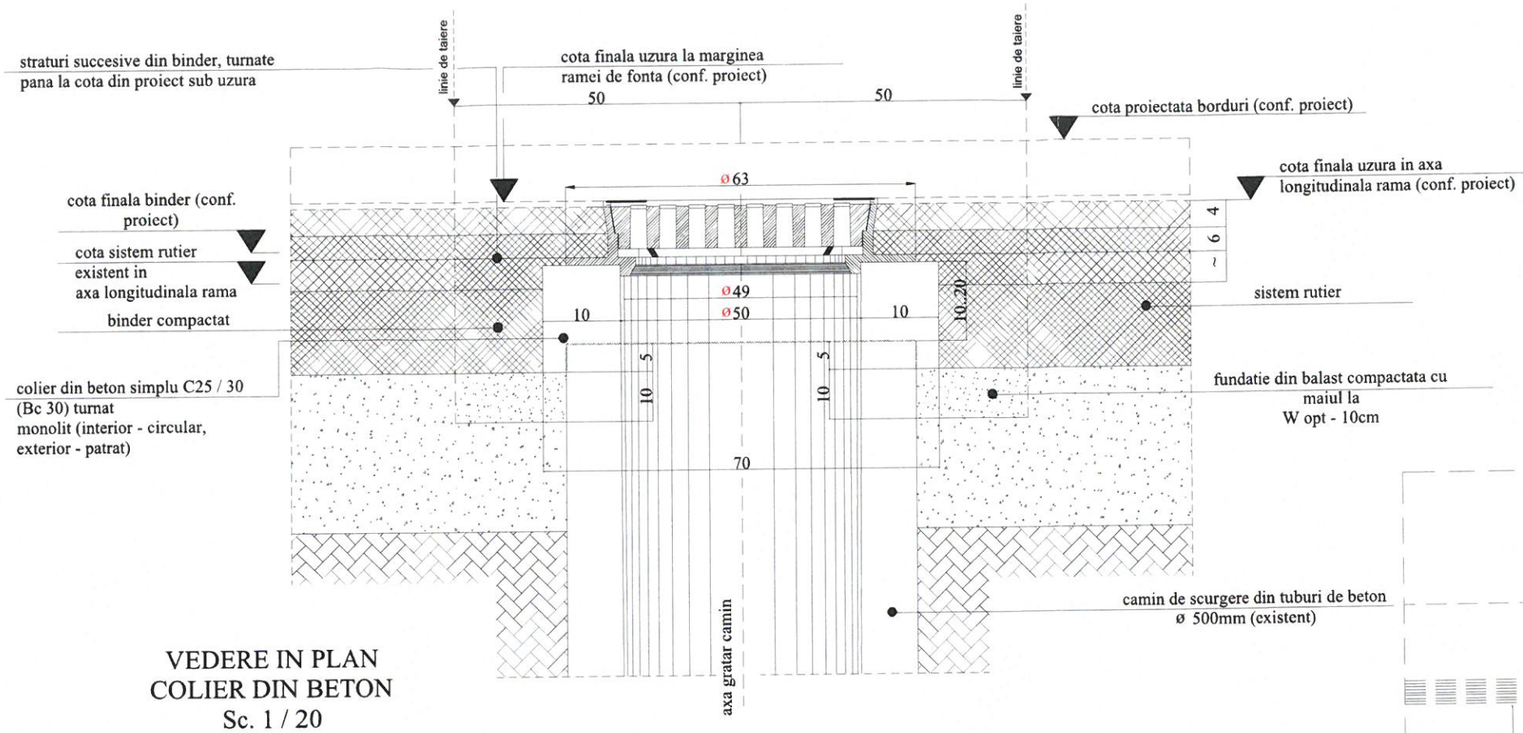

VEDERE IN PLAN COLIER DIN BETON
Sc. 1 / 20

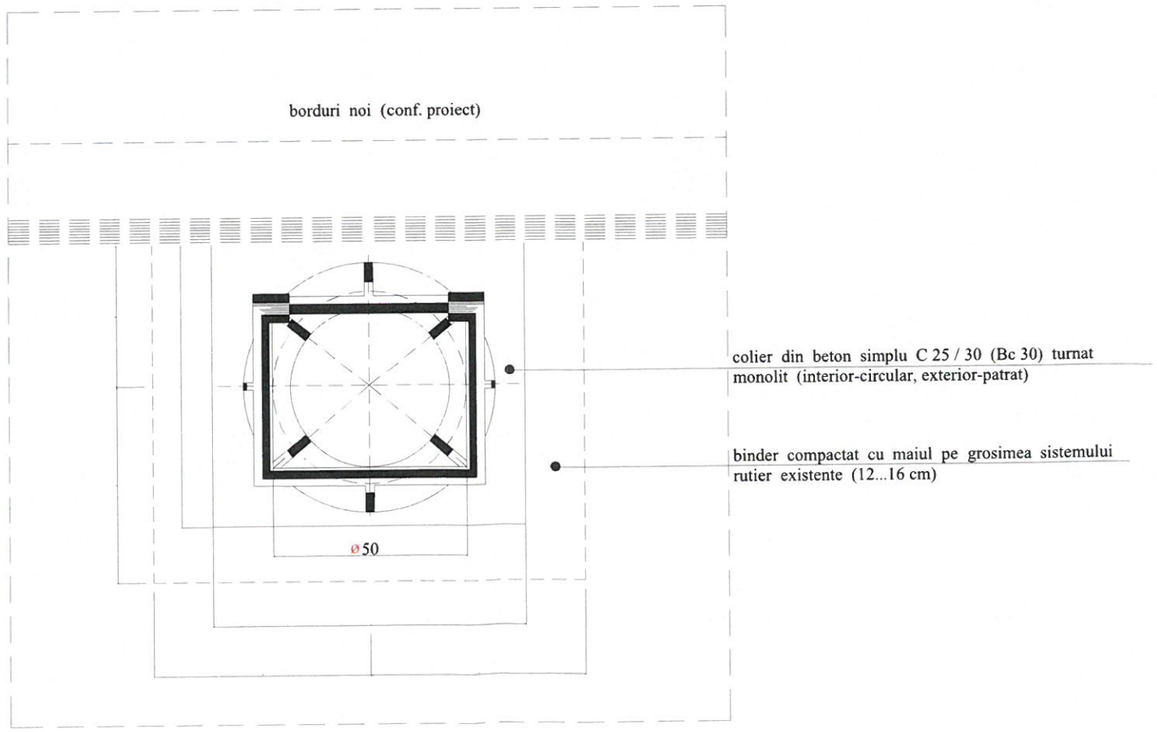

VEDERE IN PLAN LINII DE TAIERE
Sc. 1 / 20

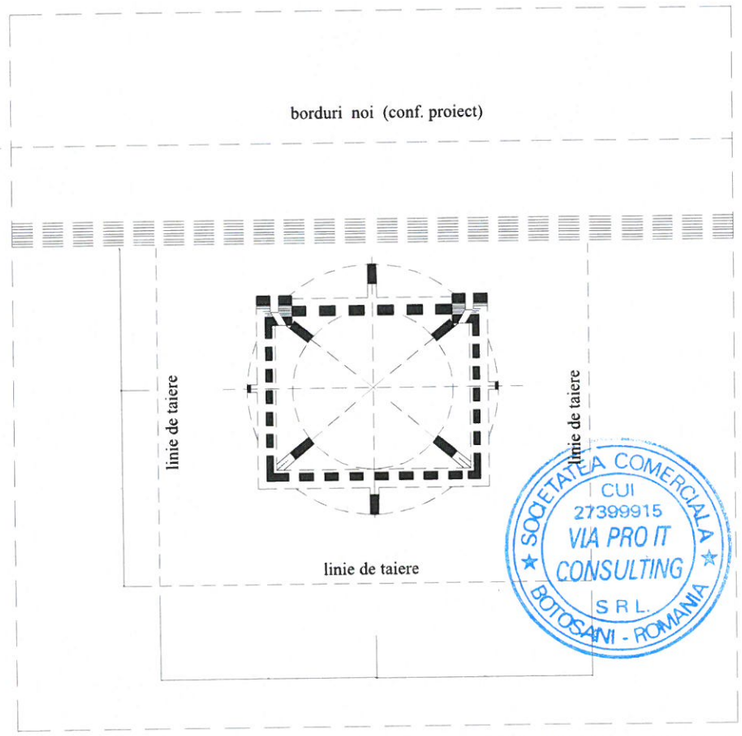

Verificator	ing. Cercel C.		A4, B2, D	Referat de verificare nr. / Data:
Verificator / Expert	Nume	Semnătura	Cerința	Referat / Expertiză nr. / Data

S.C. VIA PRO IT CONSULTING S.R.L.
str. Primăverii, nr. 28, sc. B, et.4, ap.18, Botoșani, județul Botoșani,
C.U.I. 27399915; e-mail: viaproit@gmail.com
tel/fax: 0753/897.407; 0331711423

BENEFICIAR: MUNICIPIUL SFANTU GHEORGHE, JUDETUL COVASNA

TITLU PROIECT: Modernizare strada Horea, Closca si Crisan

Nr. proiect: 15 / 2022

AMPLASAMENT: Municipiul Sfantu Gheorghe, judetul Covasna

Faza: D.A.L.I.

TITLUL PLANȘEI: Detaliu ridicare la cota geiger

Plansa nr. DE04

Specificație	Nume	Semnătura	Scara: 1:50 1:20
ȘEF PROIECT	Ing. Ionut Voiniciuc		
PROIECTAT	Ing. Radu - George Bichir		Data: 2022
DESENAT	Ing. Radu - George Bichir		

A3 (420 x 297)

Se aplică pe:

Str. Horea, Closca si Crisan — km. 0+000 - 0+170

PROFIL TRANSVERSAL TIP 1

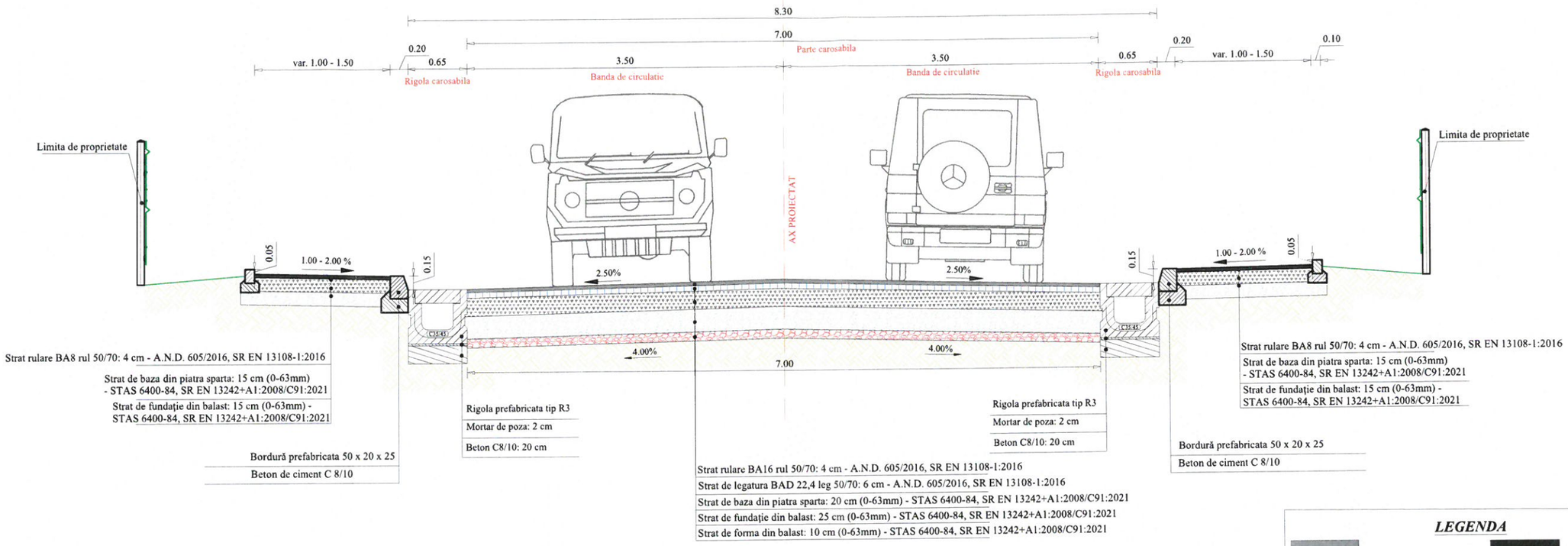

Categoria de importanta - C

Clasa tehnica - V

Categoria de folosinta (strazi urbane) - IV

LEGENDA

- BA16 rul 50 / 70
- BA8 rul 50 / 70
- BAD 22.4 leg 50/70
- Balast (0-63)
- Piatra sparta
- Beton de ciment
- Balast (0-63)
- Teren fundare

Detaliu Rigola prefab. tip R3
Sc 1:20

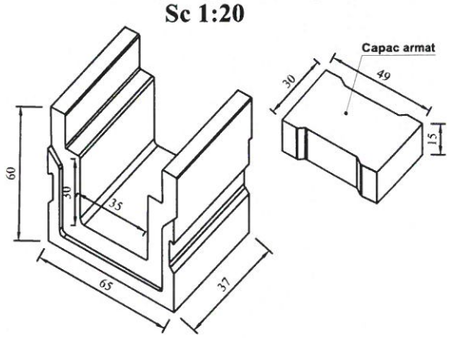

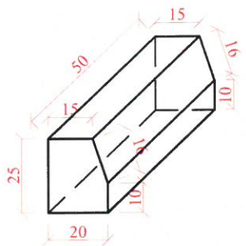

DETALIU
BORDURA PREFABRICATĂ 50 x 20 x 25
Sc. 1:20

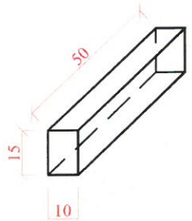

DETALIU
BORDURA PREFABRICATĂ 10 x 15 x 50
Sc. 1:20

Nota:
1. Orice modificare a prezentei planse se face numai cu acordul scris al proiectantului.
2. Orice neconcordanta cu prevederile prezentei planse si situatia din amplasamentul lucrarii, se va aduce la cunostinta proiectantului.
3. Prezenta plansa se va citi impreuna cu Planuri de situatie.

Nota:
1. Orice modificare a prezentei planse se face numai cu acordul scris al proiectantului.
2. Orice neconcordanta cu prevederile prezentei planse si situatia din amplasamentul lucrarii, se va aduce la cunostinta proiectantului.
3. Prezenta plansa se va citi impreuna cu Plan de situatie.

SOCIETATEA COMERCIALA CUI 27399915 VIA PRO IT CONSULTING S.R.L. BOTOSANI - ROMANIA

Verificator	ing. Cercel C.		A4, B2, D	Referat de verificare nr. / Data:
Verificator / Expert	Nume	Semnătura	Cerinţa	Referat / Expertiză nr. / Data

S.C. VIA PRO IT CONSULTING S.R.L.
str. Primăverii, nr. 28, sc. B, et.4, ap.18, Botoşani, judeţul Botoşani,
C.U.I. 27399915; e-mail: viaproit@gmail.com
tel/fax: 0753/897.407; 0331711423

Specificaţie	Nume	Semnătura	Scara:	BENEFICIAR: MUNICIPIUL SFANTU GHEORGHE, JUDETUL COVASNA	Nr. proiect:
				TITLU PROIECT: Modernizare strada Horea, Closca si Crisan	15 / 2022
ŞEF PROIECT	Ing. Ionut Voiniciuc		1:50 1:20	AMPLASAMENT: Municipiul Sfantu Gheorghe, judetul Covasna	Faza: D.A.L.I.
PROIECTAT	Ing. Radu - George Bichir		Data: 2022	TITLUL PLANŞEI: Profil transversal tip	Plansa nr. PT01
DESENAT	Ing. Radu - George Bichir				

Se aplică pe:

Str. Horea, Closca si Crisan | km. 0+170 - 0+250

PROFIL TRANSVERSAL TIP 2

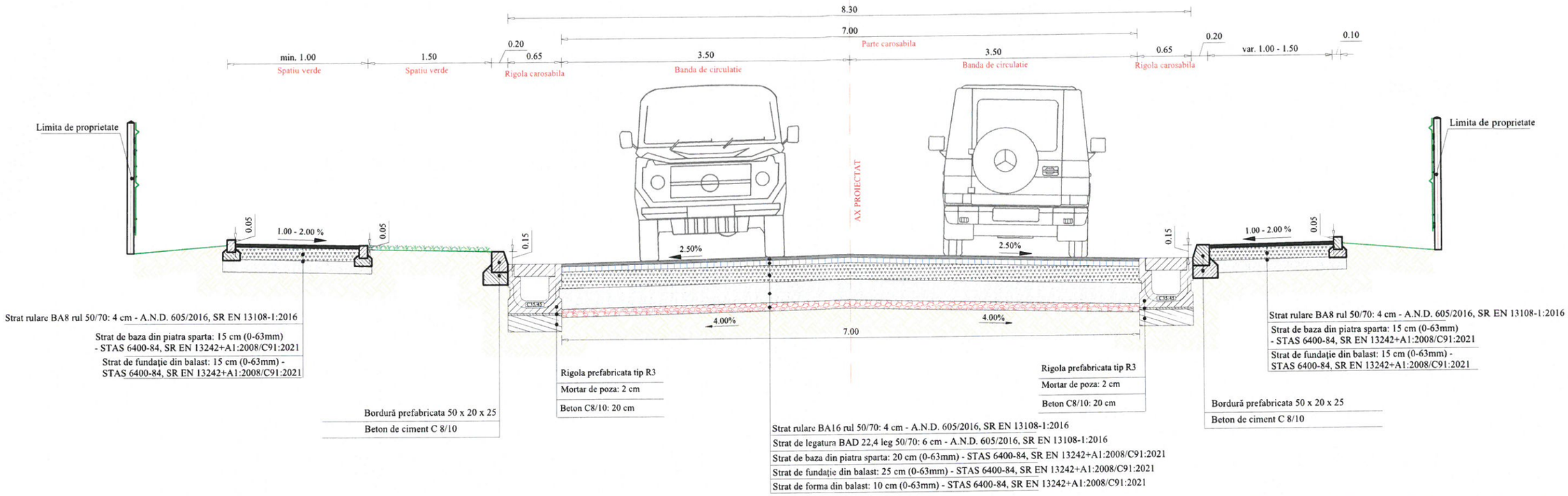

Detaliu Rigola prefab. tip R3
Sc 1:20

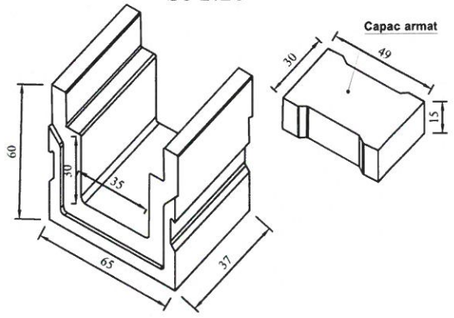

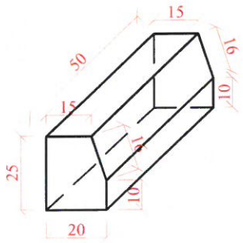

DETALIU
BORDURA PREFABRICATĂ 50 x 20 x 25
Sc. 1:20

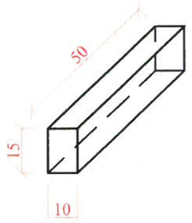

DETALIU
BORDURA PREFABRICATĂ 10 x 15 x 50
Sc. 1:20

Categoria de importanta - C

Clasa tehnica - V

Categoria de folosinta (strazi urbane) - IV

Nota:
1. Orice modificare a prezentei planse se face numai cu acordul scris al proiectantului.
2. Orice neconcordanta cu prevederile prezentei planse si situatia din amplasamentul lucrarii, se va aduce la cunostinta proiectantului.
3. Prezenta plansa se va citi impreuna cu Plan de situatie.

Nota:
1. Orice modificare a prezentei planse se face numai cu acordul scris al proiectantului.
2. Orice neconcordanta cu prevederile prezentei planse si situatia din amplasamentul lucrarii, se va aduce la cunostinta proiectantului.
3. Prezenta plansa se va citi impreuna cu Plan de situatie.

LEGENDA

- BA16 rul 50 / 70
- BA8 rul 50 / 70
- BAD 22.4 leg 50/70
- Balast (0-63)
- Piatra sparta
- Beton de ciment
- Balast (0-63)
- Teren fundare

SOCIETATEA COMERCIALA CUI 27399915 VIA PRO IT CONSULTING S.R.L. BOTOSANI - ROMANIA

Verificator	ing. Cercel C.		A4, B2, D	Referat de verificare nr. / Data:	
Verificator / Expert	Nume	Semnătura	Cerinţa	Referat / Expertiză nr. / Data	
	S.C. VIA PRO IT CONSULTING S.R.L. str. Primăverii, nr. 28, sc. B, et.4, ap.18, Botoşani, judeţul Botoşani, C.U.I. 27399915; e-mail: viaproit@gmail.com tel/fax: 0753/897.407; 0331711423			**BENEFICIAR:** MUNICIPIUL SFANTU GHEORGHE, JUDETUL COVASNA	**Nr. proiect:** 15 / 2022
				TITLU PROIECT: Modernizare strada Horea, Closca si Crisan	
Specificaţie	Nume	Semnătura	Scara: 1:50 1:20	**AMPLASAMENT:** Municipiul Sfantu Gheorghe, judetul Covasna	**Faza:** D.A.L.I.
ŞEF PROIECT	Ing. Ionut Voiniciuc				
PROIECTAT	Ing. Radu - George Bichir		Data: 2022	**TITLUL PLANŞEI:** Profil transversal tip	**Plansa nr.** PT02
DESENAT	Ing. Radu - George Bichir				

Se aplică pe:

Str. Horea, Closca si Crisan | km. 0+250 - 0+277

PROFIL TRANSVERSAL TIP 3

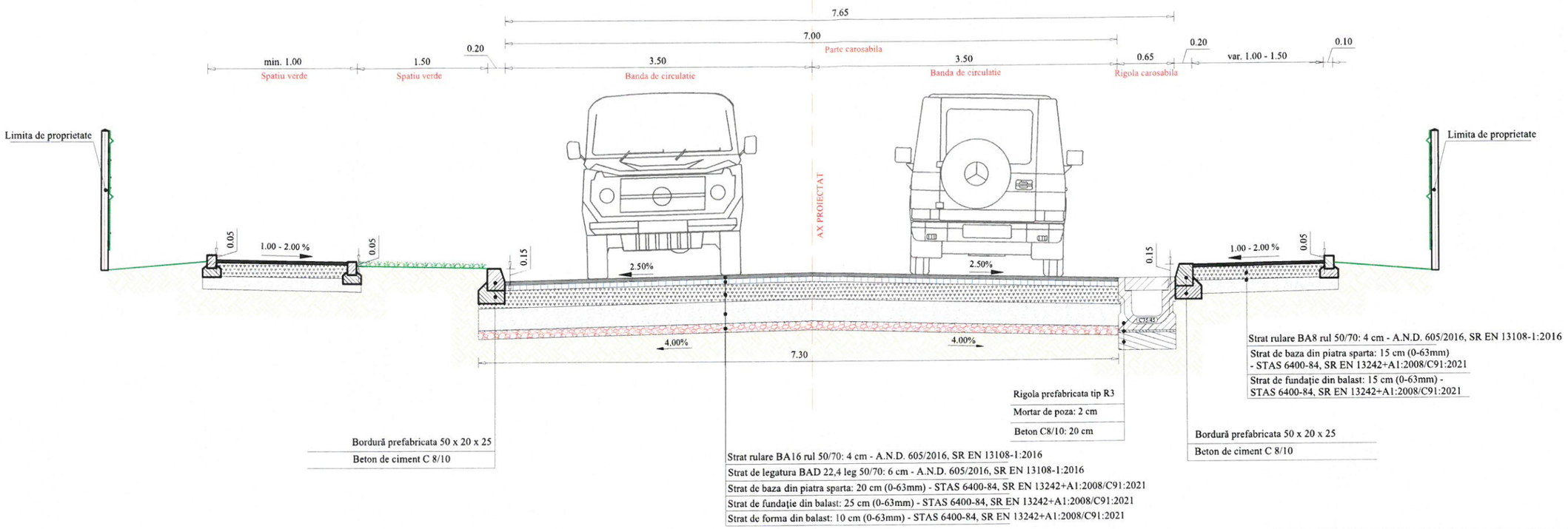

Detaliu Rigola prefab. tip R3
Sc 1:20

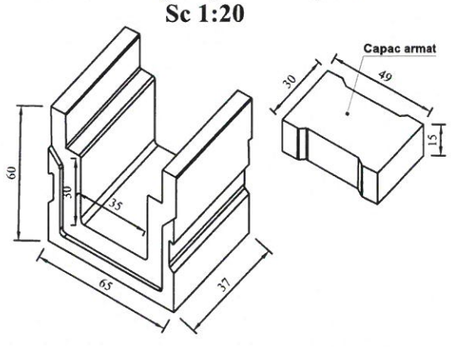

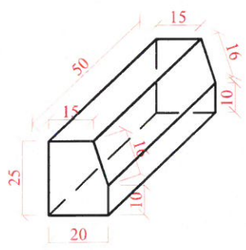

DETALIU
BORDURA PREFABRICATĂ 50 x 20 x 25
Sc. 1:20

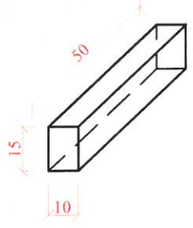

DETALIU
BORDURA PREFABRICATĂ 10 x 15 x 50
Sc. 1:20

Categoria de importanta - C

Clasa tehnica - V

Categoria de folosinta (strazi urbane) - IV

Nota:
1. Orice modificare a prezentei planse se face numai cu acordul scris al proiectantului.
2. Orice neconcordanta cu prevederile prezentei planse si situatia din amplasamentul lucrarii, se va aduce la cunostinta proiectantului.
3. Prezenta plansa se va citi impreuna cu Plan de situatie.

Nota:
1. Orice modificare a prezentei planse se face numai cu acordul scris al proiectantului.
2. Orice neconcordanta cu prevederile prezentei planse si situatia din amplasamentul lucrarii, se va aduce la cunostinta proiectantului.
3. Prezenta plansa se va citi impreuna cu Planuri de situatie.

LEGENDA

- BA16 rul 50 / 70
- BA8 rul 50 / 70
- BAD 22.4 leg 50/70
- Balast (0-63)
- Piatra sparta
- Beton de ciment
- Balast (0-63)
- Teren fundare

SOCIETATEA COMERCIALA CUI 27399915 VIA PRO IT CONSULTING S.R.L. BOTOSANI - ROMANIA

Verificator	ing. Cercel C.		A4, B2, D	Referat de verificare nr. / Data:	
Verificator / Expert	Nume	Semnătura	Cerinţa	Referat / Expertiză nr. / Data	
	S.C. VIA PRO IT CONSULTING S.R.L. str. Primăverii, nr. 28, sc. B, et.4, ap.18, Botoşani, judeţul Botoşani, C.U.I. 27399915; e-mail: viaproit@gmail.com tel/fax: 0753/897.407; 0331711423			**BENEFICIAR:** MUNICIPIUL SFANTU GHEORGHE, JUDETUL COVASNA	**Nr. proiect:** 15 / 2022
				TITLU PROIECT: Modernizare strada Horea, Closca si Crisan	
Specificaţie	Nume	Semnătura	Scara: 1:50 1:20	**AMPLASAMENT:** Municipiul Sfantu Gheorghe, judetul Covasna	**Faza:** D.A.L.I.
ŞEF PROIECT	Ing. Ionut Voiniciuc				
PROIECTAT	Ing. Radu - George Bichir		Data: 2022	**TITLUL PLANŞEI:** Profil transversal tip	**Plansa nr.** PT03
DESENAT	Ing. Radu - George Bichir				

SE VOR RESPECTA IN MOD OBLIGATORIU DE CATRE "CONSTRUCTOR" NORMELE SI LEGISLATIA DE PROTECTIA MUNCII IN VIGOARE

Detaliu de bransament
32 mm

Sectiune A-A

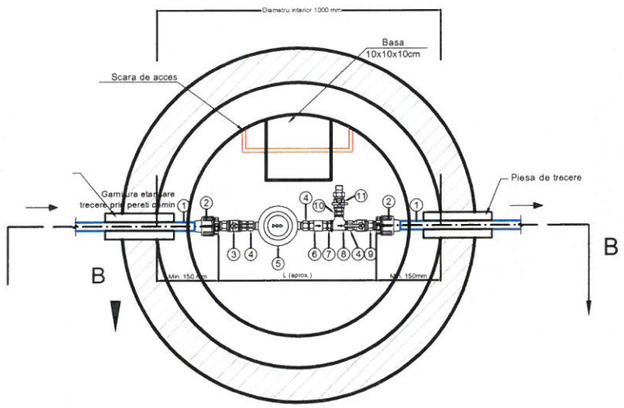

Sectiunea B - B

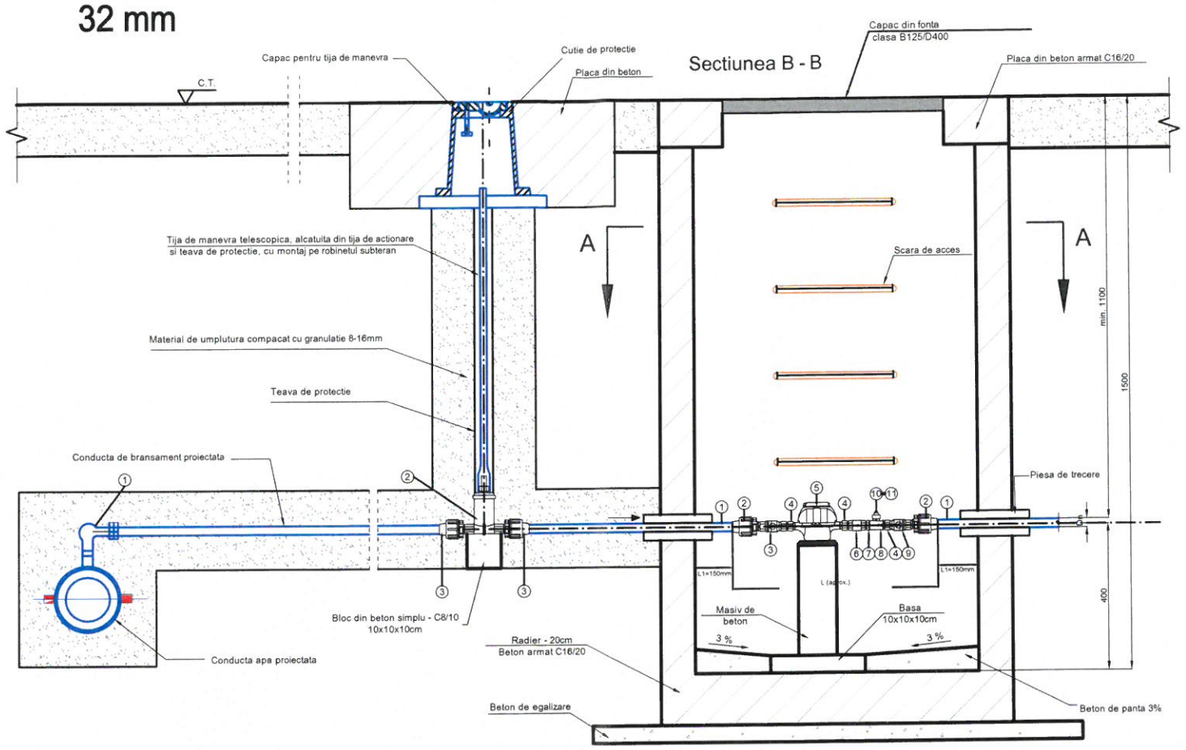

TABEL DE FITINGURI SI PIESE SPECIALE IN CAMINE DE BRANSAMENT

Nr.crt.	Denumire	U.M.	Cantitate	Diametru 32 [mm]	Material
1	Conducta PEID	m	-	De 25	PE
2	Racord de compresiune FE	buc.	2	De 25x3/4"	PE
3	Robinet sferic FI-FI	buc.	1	Dn 3/4"	alama
4	Racord olandez FI-FE	buc.	3	Dn 3/4"	alama
5	Contor	buc.	1	Dn 15	
6	Supapa de sens FI-FI	buc.	1	Dn 3/4"	alama
7	Niplu egal FE-FE	buc.	1	Dn 3/4"	alama
8	Teu egal/Teu redus (FI-FI)	buc.	1	Dn 3/4"/Dn3/4"	alama
9	Robinet sferic FI-FE	buc.	1	Dn 3/4"	alama
10	Niplu egal/Niplu redus FE-FE	buc.	1	Dn 1/2"/Dn 1/2"	alama
11	Robinet de golire	buc.	1	Dn 1/2"	PE

TABEL DE FITINGURI SI PIESE SPECIALE PENTRU BRANSAMENT

Nr.crt.	Denumire	U.M.	Cantitate	Diametru 32 [mm]	Material
1	Ansamblu tau bransament cu coller plus cot 90 grade de compresiune	buc.	1	De conducta/De 32	PE
2	Robinet de concesie cu tija de manevra FI-FI	buc.	4	Dn 32	Alama
3	Robinet de compresiune FE	buc.	2	De 32x1"	Alama

CATEGORIA DE IMPORTANTA	'C'
CLASA DE IMPORTANTA	IV

SOCIETATEA COMERCIALA CUI 27399915 VIA PRO IT CONSULTING S.R.L. BOTOSANI - ROMANIA

Nota: Robinetul de concesie se va monta in situatia in care distanta de la conducta de distributie pana la caminul de bransament este mai mare de 15m conform I9/ 2015.

Verificator / Expert	Nume	Semnătura	Cerinţa	Referat / Expertiză nr. / Data

S.C. VIA PRO IT CONSULTING S.R.L.
str. Primăverii, nr. 28, sc. B, et.4, ap.18, Botoşani, judeţul Botoşani,
C.U.I. 27399915; e-mail: viaproit@gmail.com
tel/fax: 0753/897.407; 0331711423

Specificaţie	Nume	Semnătura	Scara:
ŞEF PROIECT	Ing. Ionut Voiniciuc		-
PROIECTAT	Ing. Ionut Voiniciuc		Data: 2022
DESENAT	Ing. Epure Marian		

BENEFICIAR: MUNICIPIUL SFANTU GHEORGHE, JUDETUL COVASNA

TITLU PROIECT: Modernizare strada Horea, Closca si Crisan

AMPLASAMENT: Municipiul Sfantu Gheorghe, judetul Covasna

TITLUL PLANŞEI: Detaliu camin bransament

Nr. proiect: 15 / 2022

Faza: D.A.L.I.

Plansa nr. DTA-IH1

SE VOR RESPECTA IN MOD OBLIGATORIU DE CATRE "CONSTRUCTOR" NORMELE SI LEGISLATIA DE PROTECTIA MUNCII IN VIGOARE

SECTIUNEA 2-2

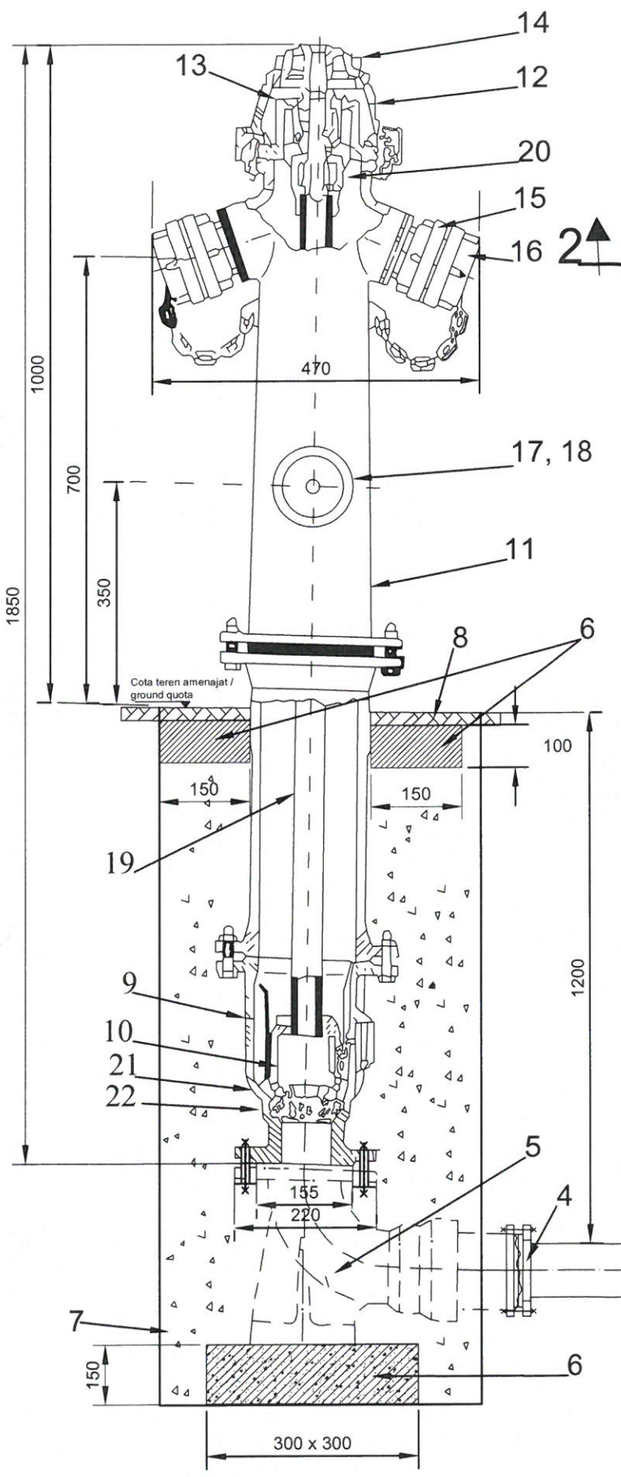

VEDERE DE SUS

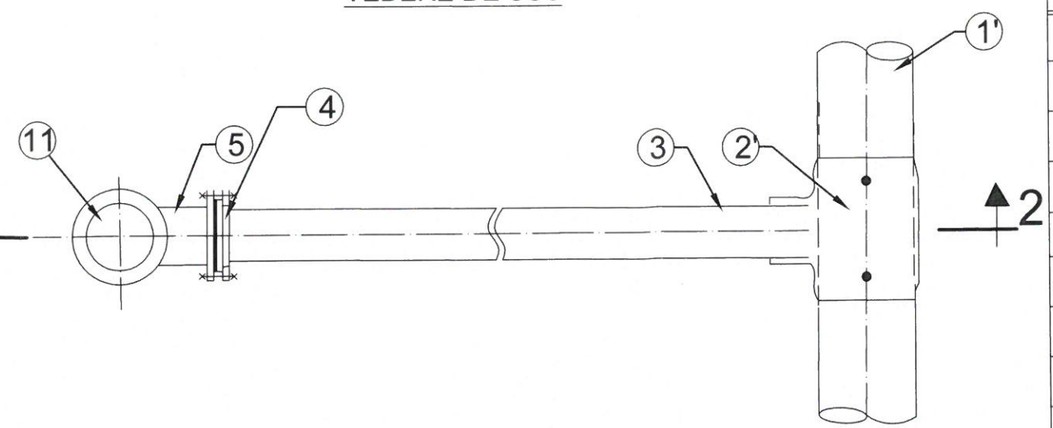

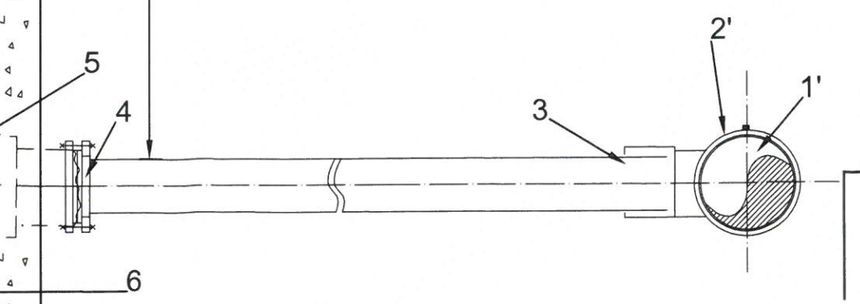

Nota :

1. Desenul nu este la scara
2. Hidrantul se monteaza in spatiu verde ,protejat, la distanta min. 5m de la drum.
3. Amplasamentul exact al hidrantului se va stabili la montaj pe teren.
4. Toate cotele sunt in milimetri (daca nu se specifica altfel).

Pe conducta de distributie De 90 mm

Nr.	DENUMIRE	U.M.	Cant.
1'	Conducta de distributie PEHD PE100 PN10 D110	-	-
2'	Teu redus tip sa electrofuziune	buc.	1
3	Conducta PEID PN10 De 90 (Lungime medie)	m	2
4	Adaptor flansa cu flansa si garnitura De 90	buc.	1
5	Cot cu picior pentru racord hidrant, Dn 90	buc.	1
6	Bloc beton C8/10 (Bc10) 300x 300 x 150	buc.	1
7	Umplutura nisip (1,25 x 0,3 x 0,3 m)	mc.	0,1125
8	Trotuar sau spatiu verde	-	-
9	Cutia ventilului / Valve box	buc.	1
10	Corpul ventilului	buc.	1
11	Hidrant suprateran Dn 80 (adancimea de ingropare 1,00 m)	buc.	1
12	Corpul presgarniturii	buc.	1
13	Bucsa de presiune	buc.	1
14	Capac de manevra	buc.	1
15	Racord fix tip B varianta retezabila	buc.	2
16	Racord infundat B	buc.	2
17	Racord fix A varianta retezabila	buc.	1
18	Racord infundat A	buc.	1
19	Tija	buc.	1
20	Piulita tijei	buc.	1
21	Garnitura ventilului	buc.	1
22	Scaunul ventilului	buc.	1

CATEGORIA DE IMPORTANTA	'C'
CLASA DE IMPORTANTA	IV

SOCIETATEA COMERCIALA CUI 27399915 VIA PRO IT CONSULTING S.R.L. BOTOSANI - ROMANIA

Verificator / Expert	Nume	Semnătura	Cerinţa	Referat / Expertiză nr. / Data

S.C. VIA PRO IT CONSULTING S.R.L.
str. Primăverii, nr. 28, sc. B, et.4, ap.18, Botoşani, judeţul Botoşani,
C.U.I. 27399915; e-mail: viaproit@gmail.com
tel/fax: 0753/897.407; 0331711423

Specificaţie	Nume	Semnătura	Scara:
ŞEF PROIECT	Ing. Ionut Voiniciuc		-
PROIECTAT	Ing. Ionut Voiniciuc		Data: 2022
DESENAT	Ing. Epure Marian		

BENEFICIAR: MUNICIPIUL SFANTU GHEORGHE, JUDETUL COVASNA

TITLU PROIECT: Modernizare strada Horea, Closca si Crisan

AMPLASAMENT: Municipiul Sfantu Gheorghe, judetul Covasna

TITLUL PLANŞEI: Hidrant suprateran DN80

Nr. proiect: 15 / 2022

Faza: D.A.L.I.

Plansa nr. DTA-IH2

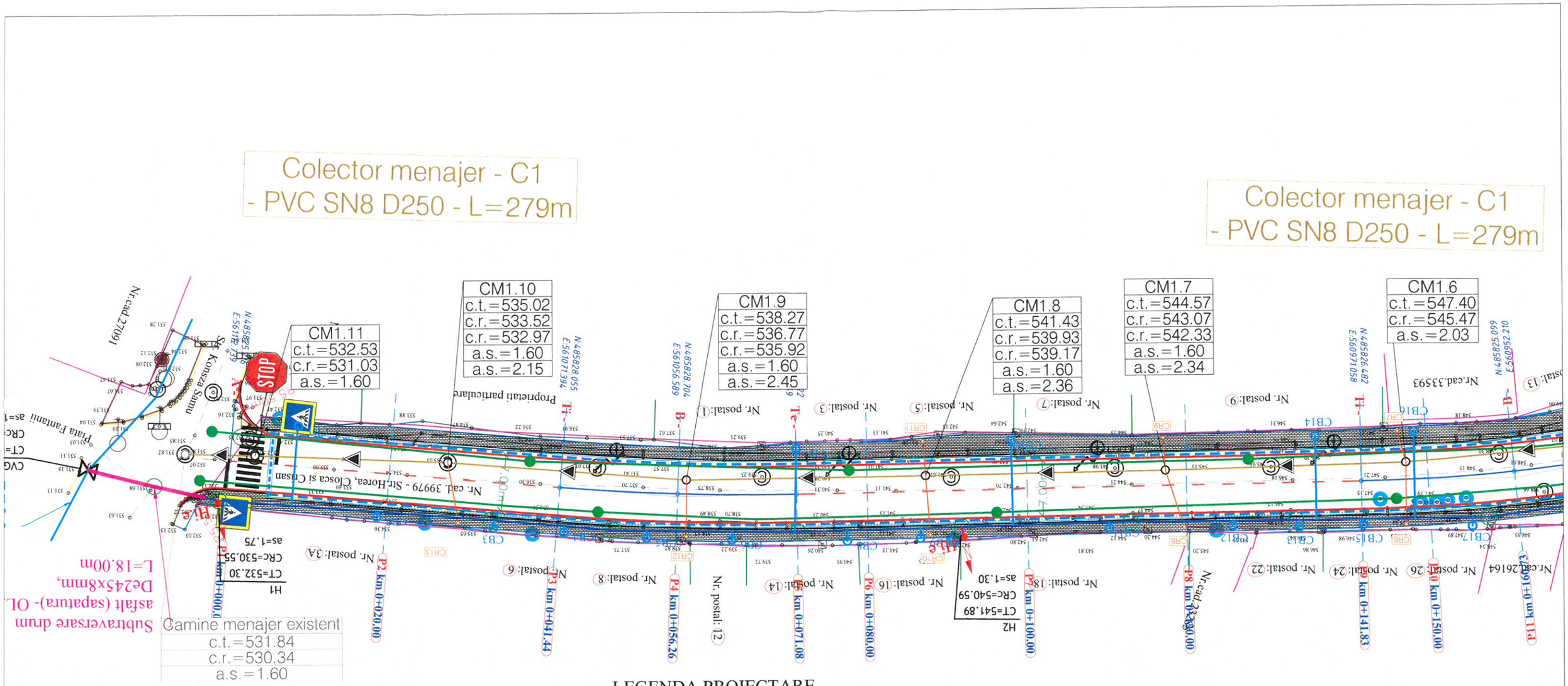

LEGENDA PROIECTARE

- Canalizare menajera proiectata
- Canalizare pluviala proiectata
- CM, CP — Camin de vizitare menajer si pluvial
- CG — Camin tip gaiger
- CR — Camin racord
- Conducta de distributie propusa
- Conducta de distributie existenta
- CVA, CG — Camin de vane, golire, aerisire/dezaerisire propus
- CB — Camin bransament propus
- Tub de protectie OL Subtraversari
- Hi.e — Hidrant propus

LEGENDA TOPOGRAFICA

- Limita de proprietate cu gard
- Limita proprietate fara gard
- Garaj
- Limita intre proprietati
- Limita intravilan/extravilan
- Limita Carte Funciara
- Drum asfalt
- Drum pietruit
- Drum betonat
- Asfalt spart
- Drum pamant
- Ax drum
- Rigola betonata
- Rigola pamant
- Ax rigola
- Taluz
- Trotuar
- Poarta
- Parapet drum
- Linie copaci
- Platforma beton
- Constructii
- Scari
- Pod
- Podet din beton
- Spatiu verde
- Zid beton
- Nord topografic
- Fantana
- Camin Canal
- Camin apa
- Camin telefonie
- Camin necunoscut
- Camin racord
- Camin Bransament
- Hidrant
- Gaiger
- Cutie gaz
- Camin gaz
- Aerisire gaz
- Copac
- Cos gunoi
- Cutie racord electric
- Lampadar
- Stalp electric
- Transformator
- Stalp lemn
- Semn de circulatie

Nota:
1. Orice modificare a prezentei planse se face numai cu acordul scris al proiectantului.
2. Orice neconcordanta cu prevederile prezentei planse si situatia din amplasamentul lucrarii, se va aduce la cunostinta proiectantului.
3. Prezenta plansa se va citi impreuna cu Profile transversale tip.

Tronson str. Horea, Closca si Crisan
Conducta distributie, PEHD PE100 PN10, De110mm,
L=314m

SOCIETATEA COMERCIALA CUI 27399915 VIA PRO IT CONSULTING S.R.L. BOTOSANI - ROMANIA

Verificator	ing. Cercel C.		A4, B2, D	Referat de verificare nr. / Data:
Verificator / Expert	Nume	Semnătura	Cerinţa	Referat / Expertiză nr. / Data

S.C. VIA PRO IT CONSULTING S.R.L.
str. Primăverii, nr. 28, sc. B, et.4, ap.18, Botoşani, judeţul Botoşani,
C.U.I. 27399915; e-mail: viaproit@gmail.com
tel/fax: 0753/897.407; 0331711423

BENEFICIAR: MUNICIPIUL SFANTU GHEORGHE, JUDETUL COVASNA

TITLU PROIECT: Modernizare strada Horea, Closca si Crisan

AMPLASAMENT: Municipiul Sfantu Gheorghe, judetul Covasna

TITLUL PLANŞEI: Plan de situatie lucrari edilitare proiectate

Specificaţie	Nume	Semnătura	Scara: 1:500	Nr. proiect: 15 / 2022
ŞEF PROIECT	Ing. Ionut Voiniciuc			Faza: D.A.L.I.
PROIECTAT	Ing. Ionut Voiniciuc		Data: 2022	Plansa nr. H1.1
DESENAT	Ing. Epure Marian			

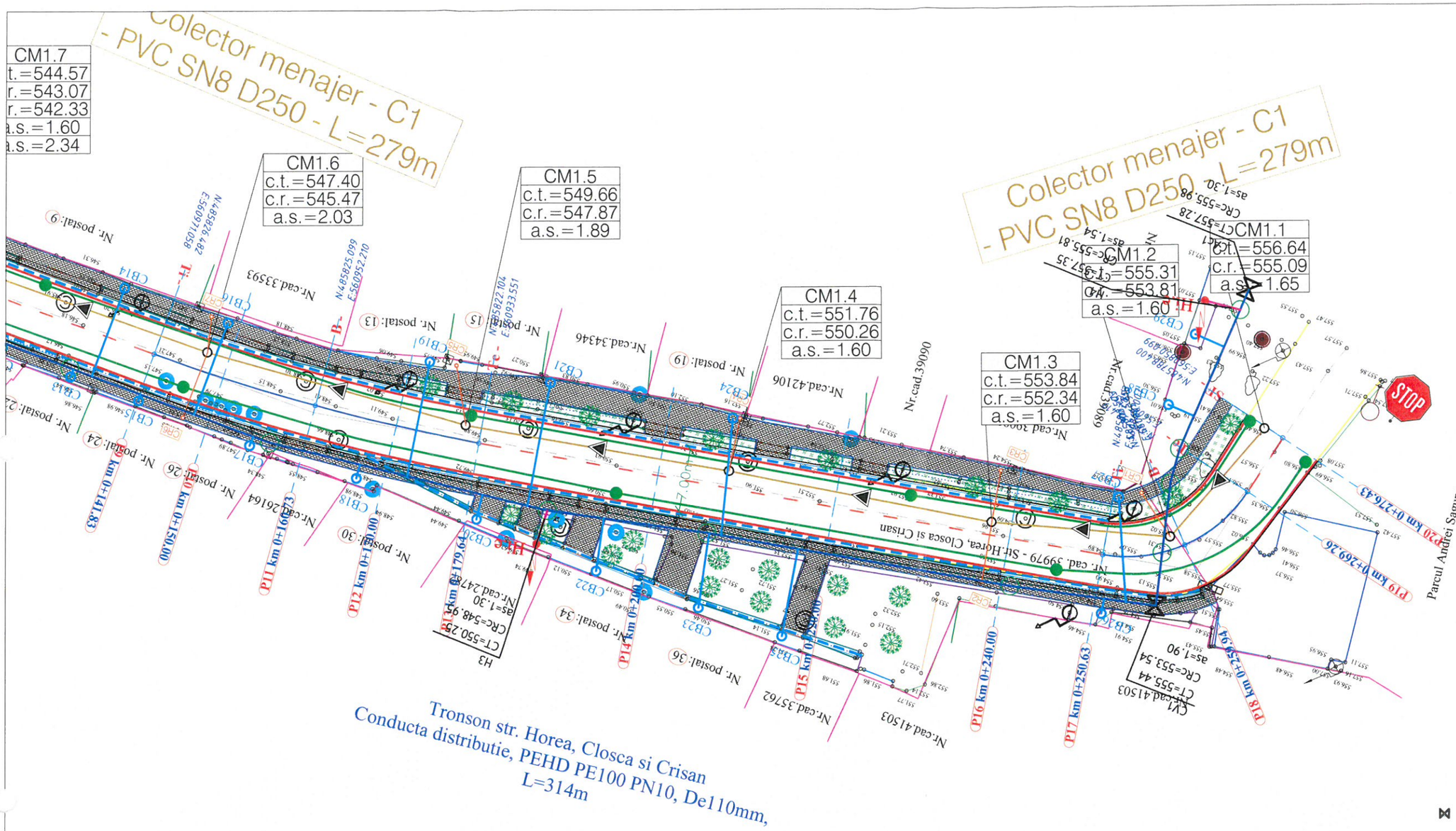

LEGENDA PROIECTARE

- Canalizare menajera proiectata
- Canalizare pluviala proiectata
- CM-CP — Camin de vizitare menajer si pluvial
- CG — Camin tip gaiger
- CR — Camin racord
- Conducta de distributie propusa
- Conducta de distributie existenta
- CVA, CG — Camin de vane, golire, aerisire/dezaerisire propus
- CB — Camin bransament propus
- Tub de protectie OL Subtraversari
- Hi.e — Hidrant propus

LEGENDA TOPOGRAFICA

- Limita de proprietate cu gard
- Limita proprietate fara gard
- Garaj
- Limita intre proprietati
- Limita intravilan/extravilan
- Limita Carte Funciara
- Drum asfalt
- Drum pietruit
- Drum betonat
- Asfalt spart
- Drum pamant
- Ax drum
- Rigola betonata
- Rigola pamant
- Ax rigola
- Taluz
- Trotuar
- Poarta
- Parapet drum
- Linie copaci
- Platforma beton
- Constructii
- Scari
- Pod
- Podet din beton
- Spatiu verde
- Zid beton
- Nord topografic
- Fantana
- Camin Canal
- Camin apa
- Camin telefonie
- Camin necunoscut
- Camin racord
- Camin Bransament
- Hidrant
- Gaiger
- Cutie gaz
- Camin gaz
- Aerisire gaz
- Copac
- Cos gunoi
- Cutie racord electric
- Lampadar
- Stalp electric
- Transformator
- Stalp lemn
- Semn de circulatie

Nota:
1. Orice modificare a prezentei planse se face numai cu acordul scris al proiectantului.
2. Orice neconcordanta cu prevederile prezentei planse si situatia din amplasamentul lucrarii, se va aduce la cunostinta proiectantului.
3. Prezenta plansa se va citi impreuna cu Profile transversale tip.

Verificator	ing. Cercel C.		A4, B2, D	Referat de verificare nr. / Data:
Verificator / Expert	Nume	Semnătura	Cerinţa	Referat / Expertiză nr. / Data

S.C. VIA PRO IT CONSULTING S.R.L.
str. Primăverii, nr. 28, sc. B, et.4, ap.18, Botoşani, judeţul Botoşani,
C.U.I. 27399915; e-mail: viaproit@gmail.com
tel/fax: 0753/897.407; 0331711423

BENEFICIAR: MUNICIPIUL SFANTU GHEORGHE, JUDETUL COVASNA

Nr. proiect: 15 / 2022

TITLU PROIECT: Modernizare strada Horea, Closca si Crisan

AMPLASAMENT: Municipiul Sfantu Gheorghe, judetul Covasna

Faza: D.A.L.I.

Specificaţie	Nume	Semnătura	Scara: 1:500
ŞEF PROIECT	Ing. Ionut Voiniciuc		
PROIECTAT	Ing. Ionut Voiniciuc		Data: 2022
DESENAT	Ing. Epure Marian		

TITLUL PLANŞEI: Plan de situatie lucrari edilitare proiectate

Plansa nr. H1.2

SOCIETATE COMERCIALA CUI 27399915 VIA PRO IT CONSULTING S.R.L. BOTOSANI - ROMANIA

DETALIU CAMIN DE VIZITARE DIN BETON ARMAT PENTRU CANALIZARE Ø 1000 mm

ELEMENT DE ADUCERE LA COTA

Sc 1:10

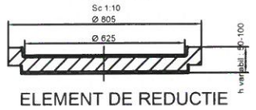

ELEMENT DE REDUCTIE (CAP TRONCONIC)

Sc 1:10

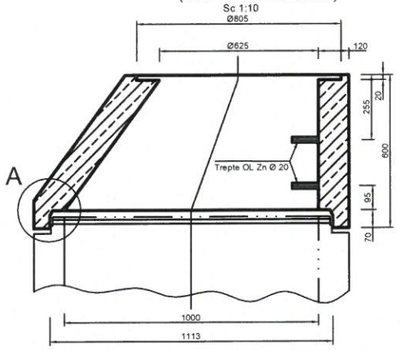

ELEMENT DREPT CU TREPTE (INEL)

Sc 1:10

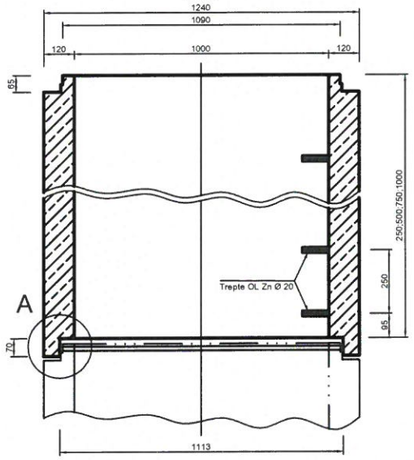

ELEMENT DE BAZA CU TREPTE

Sc 1:10

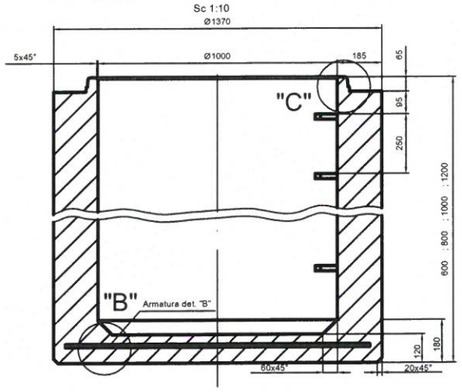

VEDERE CAMIN PENTRU CANALIZARE. SCHITA DE PRINCIPIU.

Sc 1:20

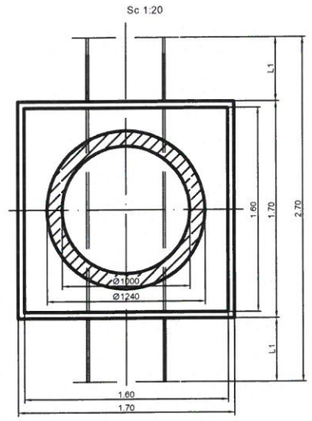

SECTIUNE A -A

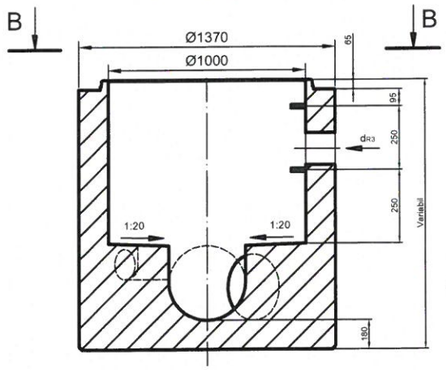

VEDERE B - B

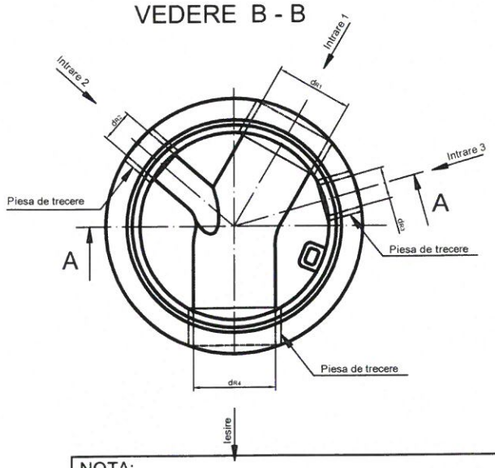

Sectiune camin pentru canalizare. Schita de principiu.
Scara 1 : 20

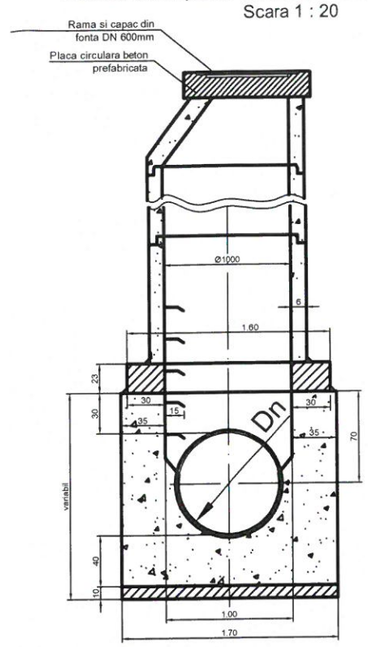

DETALIUL A

Sc 1:2

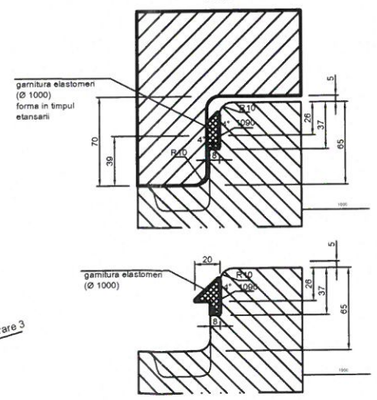

DETALIUL "C"

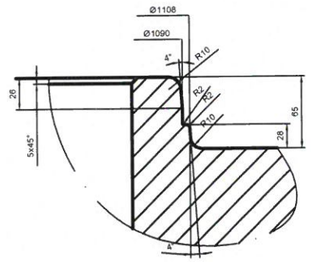

DETALIUL "B"

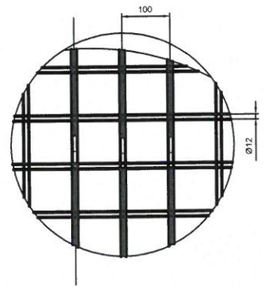

NOTA:
- Caminele de vizitare tip, prefabricate, sunt in conformitate cu prevederile SR EN 1917:2005; SR EN 1917:2005/AC 2008 "Camine de vizitare si camine de racord sau inspectie de beton simplu, beton slab armat si beton armat"si prevederile tehnice ale furnizorului decamine de vizitare.
- Elementele de trecere prin camin: Piesa de trecere prin camin pentru tuburi de canalizare cu Dn 200 - Dn 1000 mm, in conformitate cu tipul de tuburi de canalizare utilizate.
- Treptele de acces se inglobeaza in prefabricat de catre producator.
- Capacele si ramele sunt din fonta .

CATEGORIA DE IMPORTANTA	'C'
CLASA DE IMPORTANTA	IV

Verificator	ing. Cercel C.		A4, B2, D	Referat de verificare nr. / Data:
Verificator / Expert	Nume	Semnătura	Cerinţa	Referat / Expertiză nr. / Data

	S.C. VIA PRO IT CONSULTING S.R.L. str. Primăverii, nr. 28, sc. B, et.4, ap.18, Botoşani, judeţul Botoşani, C.U.I. 27399915; e-mail: viaproit@gmail.com tel/fax: 0753/897.407; 0331711423			**BENEFICIAR:** MUNICIPIUL SFANTU GHEORGHE, JUDETUL COVASNA	**Nr. proiect:** 15 / 2022
				TITLU PROIECT: Modernizare strada Horea, Closca si Crisan	
Specificaţie	Nume	Semnătura	Scara : 1:2, 1:10, 1:20	**AMPLASAMENT:** Municipiul Sfantu Gheorghe, judetul Covasna	**Faza:** D.A.L.I.
ŞEF PROIECT	Ing. Ionut Voiniciuc				
PROIECTAT	Ing. Ionut Voiniciuc		Data: 2022	**TITLUL PLANŞEI:** CAMIN DE VIZITARE DIN BETON ARMAT PENTRU CANALIZARE Ø 1000 mm	**Plansa nr.** DTC1
DESENAT	Ing. Epure Marian				

SOCIETATEA COMERCIALA CUI 27399915 VIA PRO IT CONSULTING S.R.L. BOTOSANI - ROMANIA

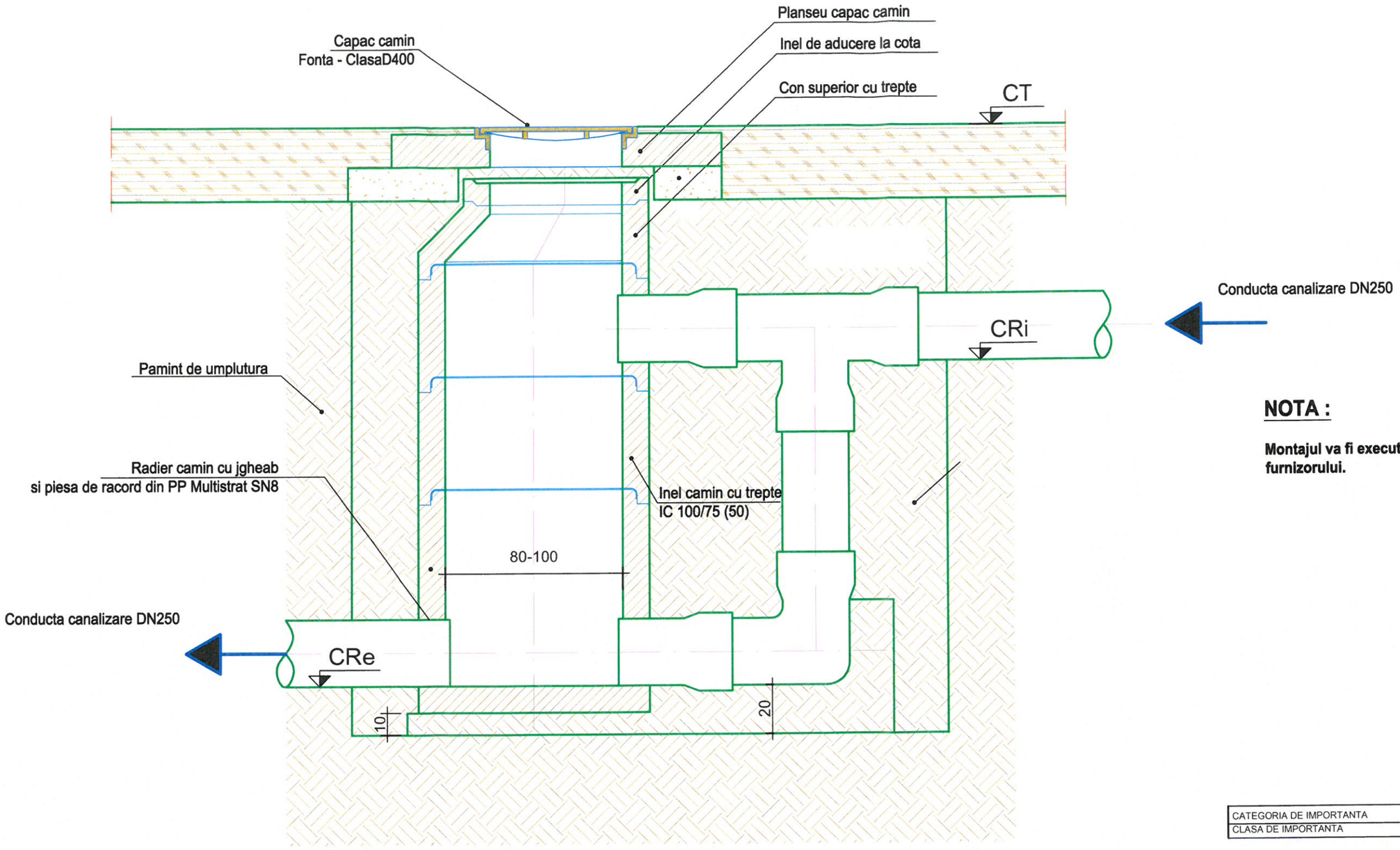

NOTA :

Montajul va fi executat respectand cu strictete indicatiile furnizorului.

CATEGORIA DE IMPORTANTA	'C'
CLASA DE IMPORTANTA	IV

SOCIETATEA COMERCIALA CUI 27399915 VIA PRO IT CONSULTING S.R.L. BOTOSANI - ROMANIA

NOTA :

Materialul din jurul conductei de canalizare si a caminului de rupere de panta va fi nisip sau material sortat, compactat conform caietelor de sarcini si recomandarilor producatorului.

Acoperirea conductei se va face manual.

Straturile succesive de umplutura nu vor depasi 200 mm grosime.

Gradul de compactare a umpluturilor este functie de cerintele producatorului.

Zona afectata de sapaturi se va reface, functie de natura terenului existent, prin aducere la starea initiala.

Toate refacerile vor fi executate conform legislatiei in vigoare.

Toate cotele sunt in cm daca nu se specifica altfel.

Capacul de fonta incastrat in placa de beton, va fi de clasa D400.

Verificator	ing. Cercel C.		A4, B2, D	Referat de verificare nr. / Data:
Verificator / Expert	Nume	Semnătura	Cerinţa	Referat / Expertiză nr. / Data

S.C. VIA PRO IT CONSULTING S.R.L. **str. Primăverii, nr. 28, sc. B, et.4, ap.18, Botoşani, judeţul Botoşani,** **C.U.I. 27399915; e-mail: viaproit@gmail.com** **tel/fax: 0753/897.407; 0331711423**				**BENEFICIAR:** MUNICIPIUL SFANTU GHEORGHE, JUDETUL COVASNA	**Nr. proiect:** 15 / 2022
				TITLU PROIECT: Modernizare strada Horia, Closca si Crisan	
Specificaţie	Nume	Semnătura	Scara : 1:20	**AMPLASAMENT:** Municipiul Sfantu Gheorghe, judetul Covasna	**Faza:** D.A.L.I.
ŞEF PROIECT	Ing. Ionut Voiniciuc				
PROIECTAT	Ing. Ionut Voiniciuc		Data: 2022	**TITLUL PLANŞEI:** Detaliu tip camin prefabricat din beton rupere de panta	**Plansa nr.** DTC2
DESENAT	Ing. Epure Marian				

SE VOR RESPECTA IN MOD OBLIGATORIU DE CATRE "CONSTRUCTOR" NORMELE SI LEGISLATIA DE PROTECTIA MUNCII IN VIGOARE

Sectiunea B-B

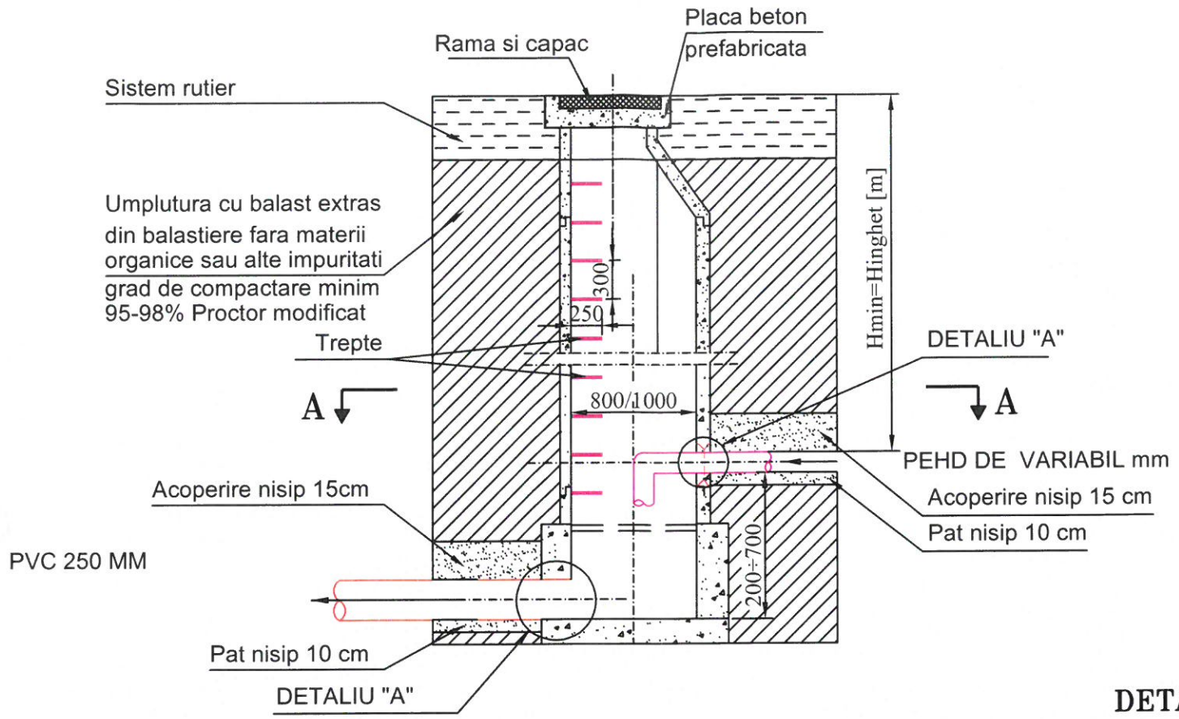

Piesa de trecere din PVC cu garnitura de cauciuc

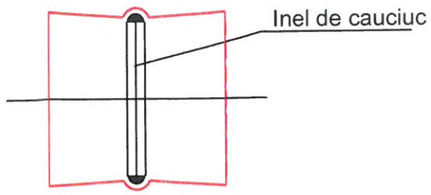

DETALIU "A"
PIESA DE RACORDARE A TUBULUI DE PVC SAU PEHD LA CAMINUL DIN BETON

Nota
Prezentul montaj are in vedere urmatoarele elemente:
-etansarile dintre elementele de beton se vor realiza cu mastic tip mortar cu intarire rapida si nu cu mortar
-etansarea dintre tubul de PVC/PEHD si elementele de beton se va face cu piese de trecere etanse din PVC
-numarul de mufe din PVC se va stabili cu precizie in functie de montaj
-cotatiile sunt in mm.

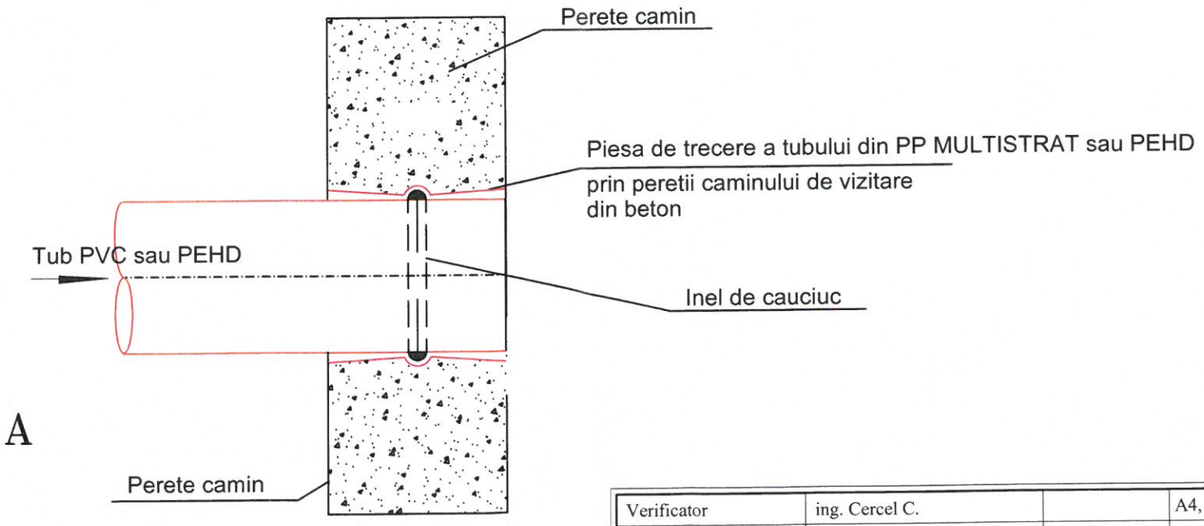

Sectiunea A-A
scara 1:50

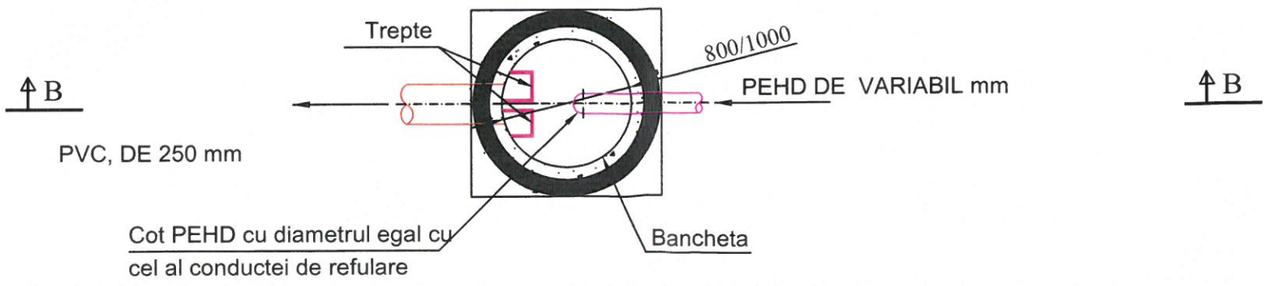

SOCIETATEA COMERCIALA CUI 27399915 VIA PRO IT CONSULTING S.R.L. BOTOSANI - ROMANIA

Verificator	ing. Cercel C.		A4, B2, D	Referat de verificare nr. / Data:
Verificator / Expert	Nume	Semnătura	Cerinţa	Referat / Expertiză nr. / Data

	S.C. VIA PRO IT CONSULTING S.R.L. str. Primăverii, nr. 28, sc. B, et.4, ap.18, Botoşani, judeţul Botoşani, C.U.I. 27399915; e-mail: viaproit@gmail.com tel/fax: 0753/897.407; 0331711423			**BENEFICIAR:** MUNICIPIUL SFANTU GHEORGHE, JUDETUL COVASNA	**Nr. proiect:** 15/ 2022
				TITLU PROIECT: Modernizare strada Horea, Closca si Crisan	
Specificaţie	Nume	Semnătura	**Scara :** 1:50	**AMPLASAMENT:** Municipiul Sfantu Gheorghe, judetul Covasna	**Faza:** D.A.L.I.
ŞEF PROIECT	Ing. Ionut Voiniciuc				
PROIECTAT	Ing. Ionut Voiniciuc		Data: 2022	**TITLUL PLANŞEI:** DETALIU RACORDARE CONDUCTA REFULARE IN CAMIN DE VIZITARE	**Plansa nr.** DTC3
DESENAT	Ing. Epure Marian				

DETALIU RACORD CANALIZARE IN CAMIN DE VIZITARE

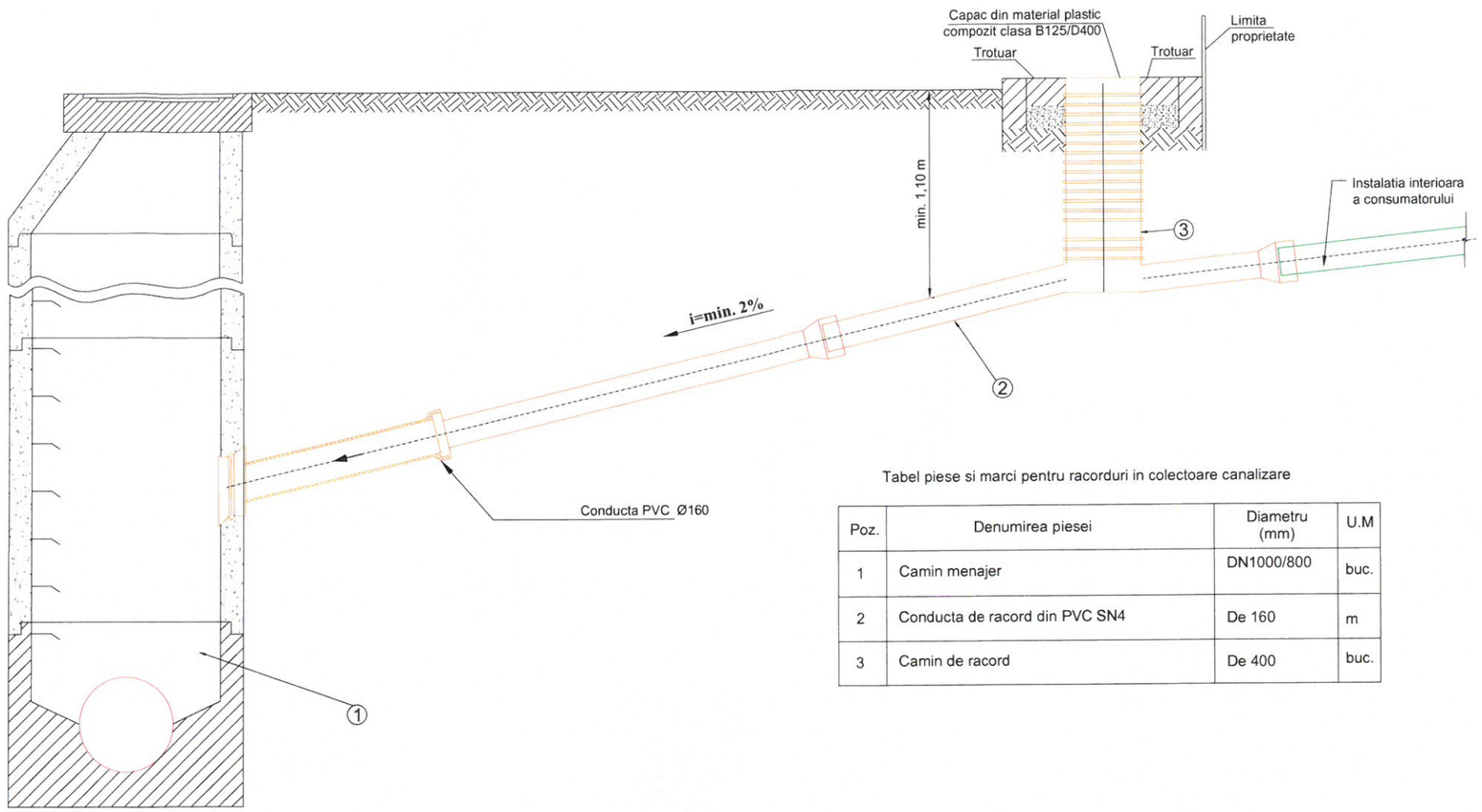

Tabel piese si marci pentru racorduri in colectoare canalizare

Poz.	Denumirea piesei	Diametru (mm)	U.M
1	Camin menajer	DN1000/800	buc.
2	Conducta de racord din PVC SN4	De 160	m
3	Camin de racord	De 400	buc.

NOTA:

Procedura de lucru pentru realizarea racordurilor de canalizare in camine de vizitare va cuprinde urmatoarele operatii:

- se va localiza pozitia exacta a conductei de racord - traseu si cota nivel
- se va realiza o transee cu adincimea necesara la pozitia determinata cu sprijinirile aferente pentru a asigura conditii optime de lucru in siguranta;
- ultima faza de realizare a lucrarilor de sapatura se va executa manual pentru a evita distrugerea caminului de racord;
- se va curata caminul de racord de aluviuni (pamint, nisip, etc.);
- se va trasa exact la cota, conform profilului, axul conductei de racord;
- se va pozitiona freza de gaurire speciala pentru beton (carota) sau pentru polietilena in functie de materialul caminului de vizitare (freza cu burghiu de centrare sau freze cu coroana diamantata);
- se va executa gaura de racordare;
- se vor curata atent marginile gaurii de eventualele bavuri, cu recuperarea portiunii decupate;
- se lubrefiaza manseta de etansare (cu sapun lichid sau alt tip de lubrifiant tolerat de cauciucurile elastomerice)
- se pozitioneaza cu atentie in gaura realizata manseta cu dimensiunile corelate in functiue de grosimea peretilor caminului fara a depasi cu mai mult de 1 cm pe fiecare parte;

In manseta instalata se introduce prin mufare o bucata din conducta de racord din PVC SN4 cu Dn 160/200 mm, care ulterior se va racorda in conducta de racord pana la caminul de racord din incinta imobilului.

Pentru caminele la care cota de racord depaseste inaltimea de 0,80m se va prelungi conducta de racord in camin cu un cot si o conducta de coborire pana la nivelul de 0,50m fata de radierul caminului, unde se va monta un cot in pozitie paralela cu radierul, pentru a evita descarcarea apelor uzate din conducta de racord direct pe radierul caminului.

SOCIETATEA COMERCIALA CUI 27399915 VIA PRO IT CONSULTING S.R.L. BOTOSANI - ROMANIA

Verificator	ing. Cercel C.		A4, B2, D	Referat de verificare nr. / Data:
Verificator / Expert	Nume	Semnătura	Cerinţa	Referat / Expertiză nr. / Data

S.C. VIA PRO IT CONSULTING S.R.L.
str. Primăverii, nr. 28, sc. B, et.4, ap.18, Botoşani, judeţul Botoşani,
C.U.I. 27399915; e-mail: viaproit@gmail.com
tel/fax: 0753/897.407; 0331711423

Specificaţie	Nume	Semnătura	Scara : 1:20
ŞEF PROIECT	Ing. Ionut Voiniciuc		
PROIECTAT	Ing. Ionut Voiniciuc		Data: 2022
DESENAT	Ing. Epure Marian		

BENEFICIAR:
MUNICIPIUL SFANTU GHEORGHE, JUDETUL COVASNA

TITLU PROIECT:
Modernizare strada Horia, Closca si Crisan

AMPLASAMENT:
Municipiul Sfantu Gheorghe, judetul Covasna

TITLUL PLANŞEI:
Detaliu racord canalizare

Nr. proiect: 15/ 2022

Faza: D.A.L.I.

Plansa nr. DTC4