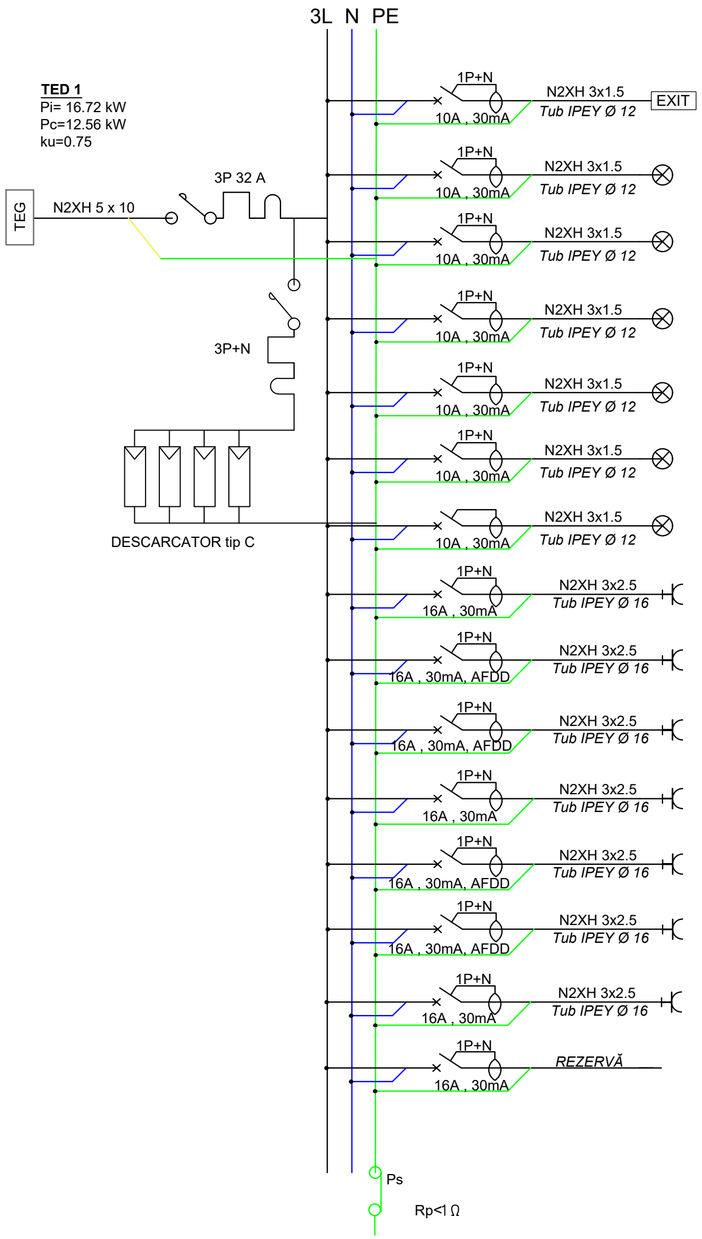

NR. CIRC.	NR. RECEPT.	PUTERE PE CIRCUIT [W]	REPARTIZARE PE FAZE		
			L1	L2	L3
iluminat sig. C1	6	48	48		
iluminat C1	8	456		456	
iluminat C2	8	648			648
iluminat C3	6	336	336		
iluminat C4	10	720		720	
iluminat C5	7	280			280
iluminat C6	6	240	240		
prize C1	2	2000		2000	
prize C2	6	2000			2000
prize C3	7	2000	2000		
prize C4	6	2000		2000	
prize C5	8	2000			2000
prize C6	6	2000	2000		
prize C7	4	2000		2000	
REZERVĂ	1	2000			
TOTAL		16728	4624	7176	4928

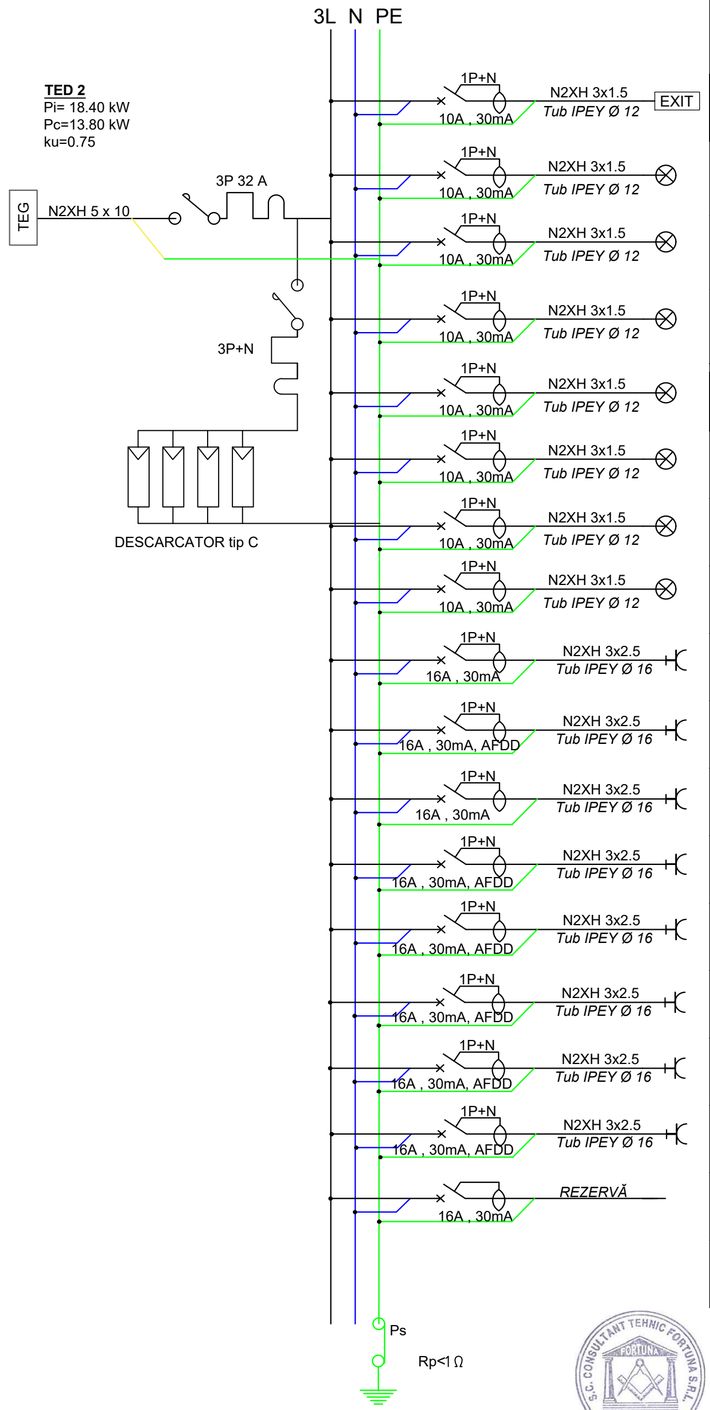

NR. CIRC.	NR. RECEPT.	PUTERE PE CIRCUIT [W]	REPARTIZARE PE FAZE		
			L1	L2	L3
iluminat sig. C1	7	56	56		
iluminat C1	9	468		468	
iluminat C2	7	472			472
iluminat C3	6	432	432		
iluminat C4	7	312		312	
iluminat C5	13	344			344
iluminat C6	4	80	80		
iluminat C7	6	240		240	
prize C1	4	2000			2000
prize C2	6	2000	2000		
prize C3	4	2000		2000	
prize C4	5	2000			2000
prize C5	5	2000	2000		
prize C6	5	2000		2000	
prize C7	4	2000			2000
prize C8	8	2000	2000		
REZERVĂ					
TOTAL		18404	6568	5020	6816

S.C. CONSULTANT TEHNIC FORTUNA S.R.L. ROMÂNIA

Proiectant General:
S.C. CONSULTANT TEHNIC FORTUNA S.R.L.
str. Varadi Jozsef 3C
Parter Comercial
Sf. Gheorghe,
jud. Covasna

Consultant Tehnic FORTUNA Atelier de Proiectare

MARCA INREGISTRATA A S.C. CONSULTANT TEHNIC FORTUNA S.R.L.

Cerinta	Nr. Exp. / Ref.	Expert / Verificator	Semnătura

Nr. proiect:	08/2023
Data:	01.2023
Faza:	DALI
Şef Proiect:	ing.Benedek Levente
Şef Proiect Specialitate:	ing.Denis Banciu
Proiectant:	ing.Denis Banciu
Desenat:	ing.Denis Banciu

Reproducerea, împrumutarea sau expunerea acestui document, precum ci transmiterea informatiior continute este interzisa fiind in contrast. Utilizarea extracontractuala necesita acordul scris al S.C. CONSULTANT TEHNIC FORTUNA S.R.L.

Denumire proiect:
Creşterea calităţii arhitectural-ambientale şi reabilitare termică a clădirii şcolii gimnaziale Nicolae Colan

Amplasament: str. Lalelei, nr.7, mun.Sf. Gheorghe, jud.Covasna

Beneficiar: Municipiul Sfântu Gheorghe

Titlu planşă:
INSTALAŢII ELECTRICE
SCHEME MONOFILARE
PLAN DEMISOL

Nr. pr.:	08/2023
Nr. Plan:	IE-12
Revizie:	00
Scara:	F.N.