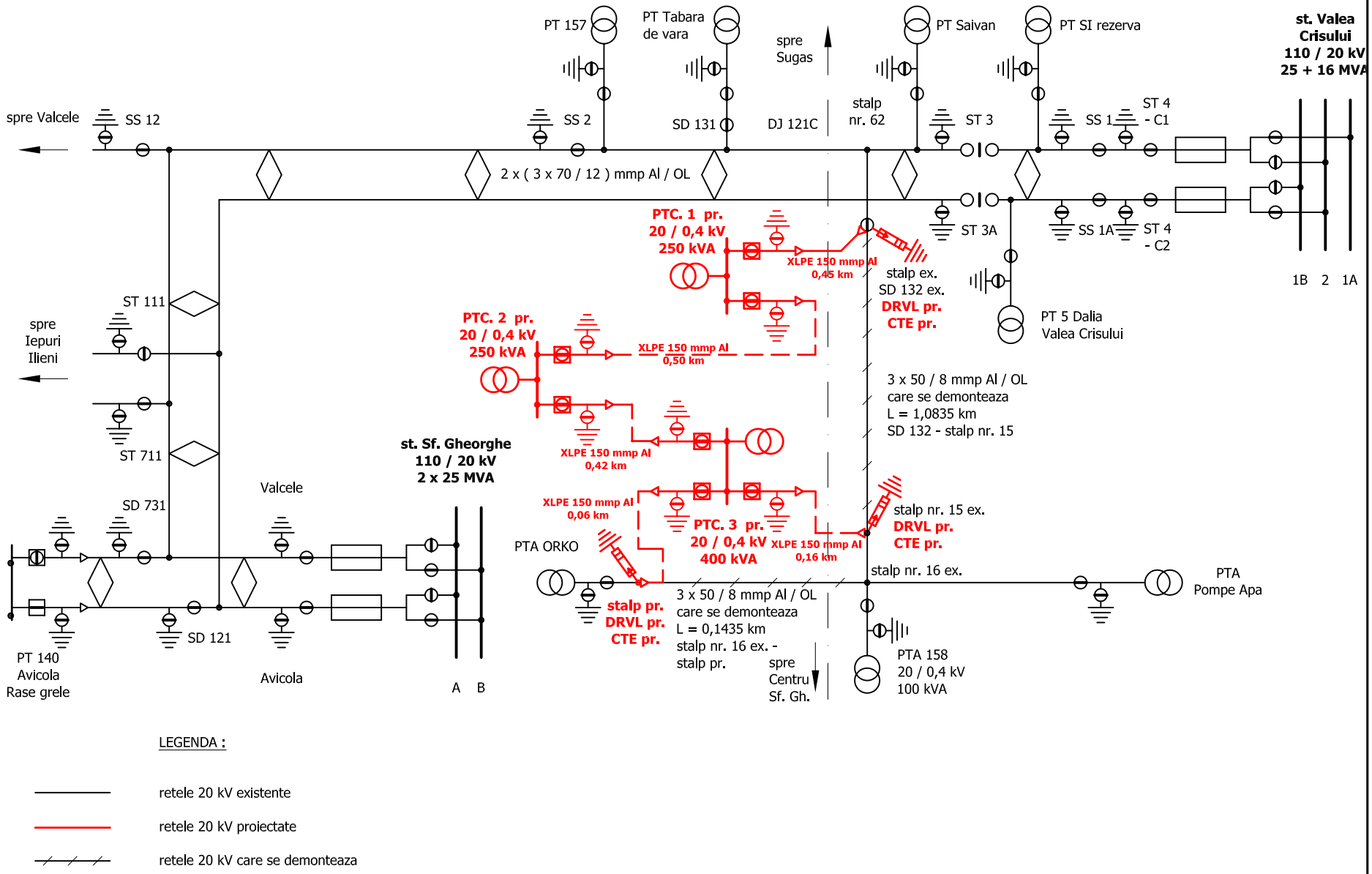

SC ELECTROCONSTRUCTIA "ELCO"
SFANTU GHEORGHE
jud. Covasna, tf.0267-351009

Proiectat: ing.clg.Kópis Zoltán
Desenat: ing.clg.Kópis Zoltán
Verificat: ing. Bujder Vasile

Denumirea: Alimentare cu energie electrica cartier rezidential
Amplasament: Str. Borviz din Mun. Sf. Gheorghe
Beneficiar: Primaria Mun. Sf. Gheorghe
Titlul planseei: Schema electrica monofilara de incadrare in sistem Instalatii 20kV proiectate -var.1.A.

Scara: %
Nr. planse: E-05

Nr.proiect: 1107 / 2011
Faza: SF
Data: Mai 2011